716130

CPD4FE7

Cuocipasta elettrico vasca singola 24lt GN2/3 a controllo elettronico freestanding su vano chiuso - cestelli non inclusi

- Cuocipasta elettrico con controllo elettronico 24 L GN2/3 freestanding su vano chiuso da 40 cm.
- Potenza: 6,0 kW.
- Piano di lavoro in acciaio inox AISI 304 e finitura Scotch Brite con sistema di giunzione interno.
- Cruscotto e fianchi in acciaio inox AISI 304.
- Il cuocipasta è un'apparecchiatura che serve per la bollitura di riso, verdure, carni ed altri prodotti.
- Il controllo elettronico permette di ottenere una maggiore precisione tra la temperatura impostata e la temperatura in vasca e di effettuare cotture sottovuoto da 50 a 75°C.
- I programmi di cottura possono essere memorizzati con conseguente standardizzazione delle ricette.
- Piano di lavoro stampato al quale è saldata emerticamente la vasca stampata con angoli raggiati, invaso antitraboccamento ed ampia zona di espansione schiume.
- Vasca, tubo di scarico e falso fondo in acciaio inossidabile AISI 316 per una resistenza duratura alla corrosione salina.
- Comando carico acqua nel vano.
- Riscaldamento tramite resistenze elettriche corazzate in lega Incoloy all'esterno della vasca di cottura per una più facile pulibilità e durevolezza.
- Termostato di sicurezza per protezione della vasca contro le accensioni senza acqua o per evaporazione eccessiva.
- Erogatore acqua nella parte posteriore del piano di lavoro.
- Troppopieno per lo scarico dell'amido nella parte frontale della vasca.
- Scarico sul fondo.
- Vano tecnico per un facile allacciamento alla rete elettrica.
- Cestelli non inclusi.
- Piedini in acciaio inossidabile AISI 304 regolabili in altezza 133/195.

TECNOINOX Srl si riserva il diritto di apportare, in qualsiasi momento, variazioni anche senza preavviso.
tecnoinox.it

DATI TECNICI

POTENZA TOTALE	6 kW	POTENZA ELETTRICA	6 kW
FREQUENZA	50/60 Hz	TENSIONE	400 3N ~ V
CAPACITÀ DELLA VASCA	24LT	CARICO ACQUA	EROGATORE SUL RIPIANO
DIMENSIONI DELLA VASCA	30,5X34,1X30,3 cm	SEZIONE MINIMA CAVO ALIMENTAZIONE (N° - MM²)	5 X 1,5
TIPO CAVO	H07 RN-F	TIPO DI VASCA	AISI 316
POSIZIONE DELL ALLACCIAMENTO IDRICO	FONDO	POSIZIONE DELLO SCARICO IDRICO	FONDO
QUOTA DELL ALLACCIAMENTO ELETTRICO (Y)	-471 mm	DIAMETRO DELL ALLACCIAMENTO GAS	1/2"G EN10226-1
DIAMETRO DELL ALLACCIAMENTO IDRICO	1/2"	DIAMETRO DELLO SCARICO	1"
QUOTA DELL ALLACCIAMENTO DELLO SCARICO (H)	0 mm	QUOTA DELL ALLACCIAMENTO DELLO SCARICO (X)	145 mm
QUOTA DELL ALLACCIAMENTO DELLO SCARICO (Y)	-365 mm	ALTEZZA DEL PIEDINO	155 mm
REGOLAZIONE DEL PIEDINO	155/250 mm	GRADO IPX	4
LARGHEZZA	40 cm	PROFONDITÀ	70 cm
ALTEZZA	90 cm	LARGHEZZA DELL IMBALLO	81 cm
PROFONDITÀ DELL IMBALLO	47 cm	ALTEZZA DELL IMBALLO	114 cm
PESO NETTO	39 kg	PESO LORDO	51 kg
VOLUME	0,43 m³	NOMENCLATURA COMBINATA	84198180
ALTEZZA ALIMENT. EL DA TERRA/POSIZIONE	FONDO-BOTTOM	PESO SOVRAPPONIBILE IMBALLO (KG)	500
INDICE DI ROTAZIONE COLLO	ORIZZONTALE	COLLAUDO	40068

ACCESSORI

120620	CESTELLO 2 PZ PER GN1/3 PER CUOCIPASTA - DIM. CM (29X16X20H)
120625	CESTELLO 4 PZ PER GN1/6 PER CUOCIPASTA - DIM. CM (14X14X20H)
120635	CESTELLO 1 PZ PER GN2/3 PER CUOCIPASTA - DIM. CM (29X29X20H)
120652	COPERCHIO GN2/3 PER CUOCIPASTA
120660	CESTELLO 1 X GN1/3 + 2 X GN1/6 PER CUOCIPASTA- DIM. CM (29X16X20H) | (14X14X20H)
120700	CESTELLO 2 X GN2/6 PER CUOCIPASTA - DIM. CM (14.5X29X20H)
719004	TAMPONAMENTO POSTERIORE TECNO74 PER ELEMENTI FREESTANDING L=40CM
799503	TAMPONAMENTO LATERALE PER MODULO FREESTANDING
799506	COPPIA ELEMENTI DI CHIUSURA (L=70CM)

TECNOINOX Srl si riserva il diritto di apportare, in qualsiasi momento, variazioni anche senza preavviso.

tecnoinox.it

SCHEMI DI INSTALLAZIONE

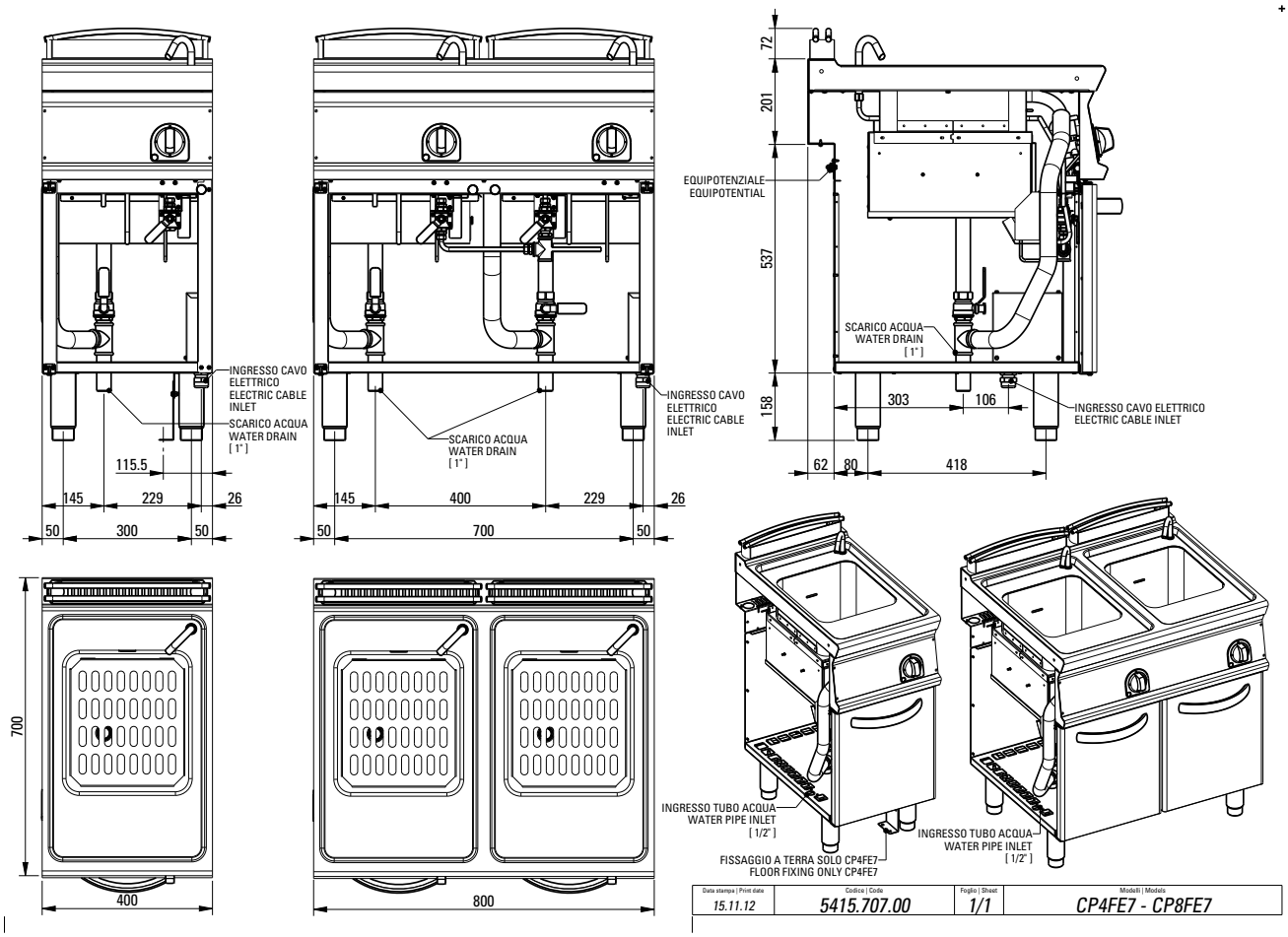

TECNOINOX Srl si riserva il diritto di apportare, in qualsiasi momento, variazioni anche senza preavviso.
tecnoinox.it