313298

Piano cottura gas ermetico 3 fuochi con griglia in ghisa freestanding su vano aperto

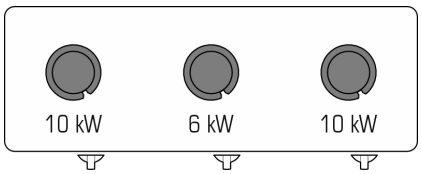

- Piano di cottura a gas 3 fuochi freestanding su vano aperto da 120x45 cm.
- Bruciatori ermetici con basamento in ghisa e ghiera spartifiamma in ottone monocorona 1 da 6,0 kW e doppia corona 2 da 10,0 kW.
- Mosaico90 è una linea di moduli speciali, caratterizzati dalla profondità di soli 45 cm, che si combinano perfettamente con la gamma Tecno90 dando luogo a isole di cottura più compatte e razionali.
- Piano di lavoro in acciaio inox AISI 304 con spessore 20/10 e finitura Scotch Brite, predisposto per l'accoppiamento interno senza giunti esterni.
- Cruscotto e fianchi in acciaio inox AISI 304.
- Piani stampati con angoli raggiati con invasi anti trabocco per la massima igiene e facilità di pulizia.
- Accensione del bruciatore principale tramite fiamma pilota dotata di termocoppia di sicurezza.
- Rubinetto a gas valvolato.
- Griglie posapentole in ghisa smaltate per essere resistenti agli acidi, agli alcali e alla fiamma.
- Piedini in acciaio inossidabile AISI 304 regolabili in altezza 133/195 mm.
- Le apparecchiature a gas sono certificate dall'Ente tedesco DVGW e hanno superato i più severi test di sicurezza.
- La fornitura dell'apparecchiatura segue i desideri del cliente in termini di ugelli installati, anche in fase di collaudo. La configurazione standard è gas naturale G20. In aggiunta viene fornita una dotazione di ugelli fosse necessaria la conversione in loco.

TECNOINOX Srl si riserva il diritto di apportare, in qualsiasi momento, variazioni anche senza preavviso.
tecnoinox.it

DATI TECNICI

POTENZA TOTALE	26 kW	POTENZA A GAS	26 kW
POTENZA DEI FUOCHI APERTI	1X6 + 2X10 n°- kW	POTENZA DEL PIANO COTTURA	26 kW
CONSUMO DI GAS NATURALE	2,76 m³/h	DIMENSIONI DEL VANO	113X34X39,5 cm
NUMERO DI BRUCIATORI	n° 3	SUPPORTI PENTOLA	GHISA SMALTATA RAAF
NUMERO DEL CERTIFICATO GAS CE	CE-0085CR0045	DIAMETRO DELL ALLACCIAMENTO GAS	1/2"G EN10226-1
ALTEZZA DEL PIEDINO	133 mm	REGOLAZIONE DEL PIEDINO	133/195 mm
GRADO IPX	4	LARGHEZZA	120 cm
PROFONDITÀ	45 cm	ALTEZZA	90 cm
LARGHEZZA DELL IMBALLO	126 cm	PROFONDITÀ DELL IMBALLO	53 cm
ALTEZZA DELL IMBALLO	115 cm	PESO NETTO	68 kg
PESO LORDO	79,5 kg	VOLUME	0,76 m³

ACCESSORI

319002	PORTINA DESTRA/SINISTRA INOX PER TECNO74, TECNO90, MOSAICO74, MOSAICO90
319067	SPARTIFIAMMA ERMETICO CON BORDINO (10KW)
319068	SPARTIFIAMMA ERMETICO CON BORDINO (5 - 6 - 7,5 KW)
719007	COPPIA ELEMENTI DI CHIUSURA L=45CM

TECNOINOX Srl si riserva il diritto di apportare, in qualsiasi momento, variazioni anche senza preavviso.
tecnoinox.it

SCHEMI DI INSTALLAZIONE

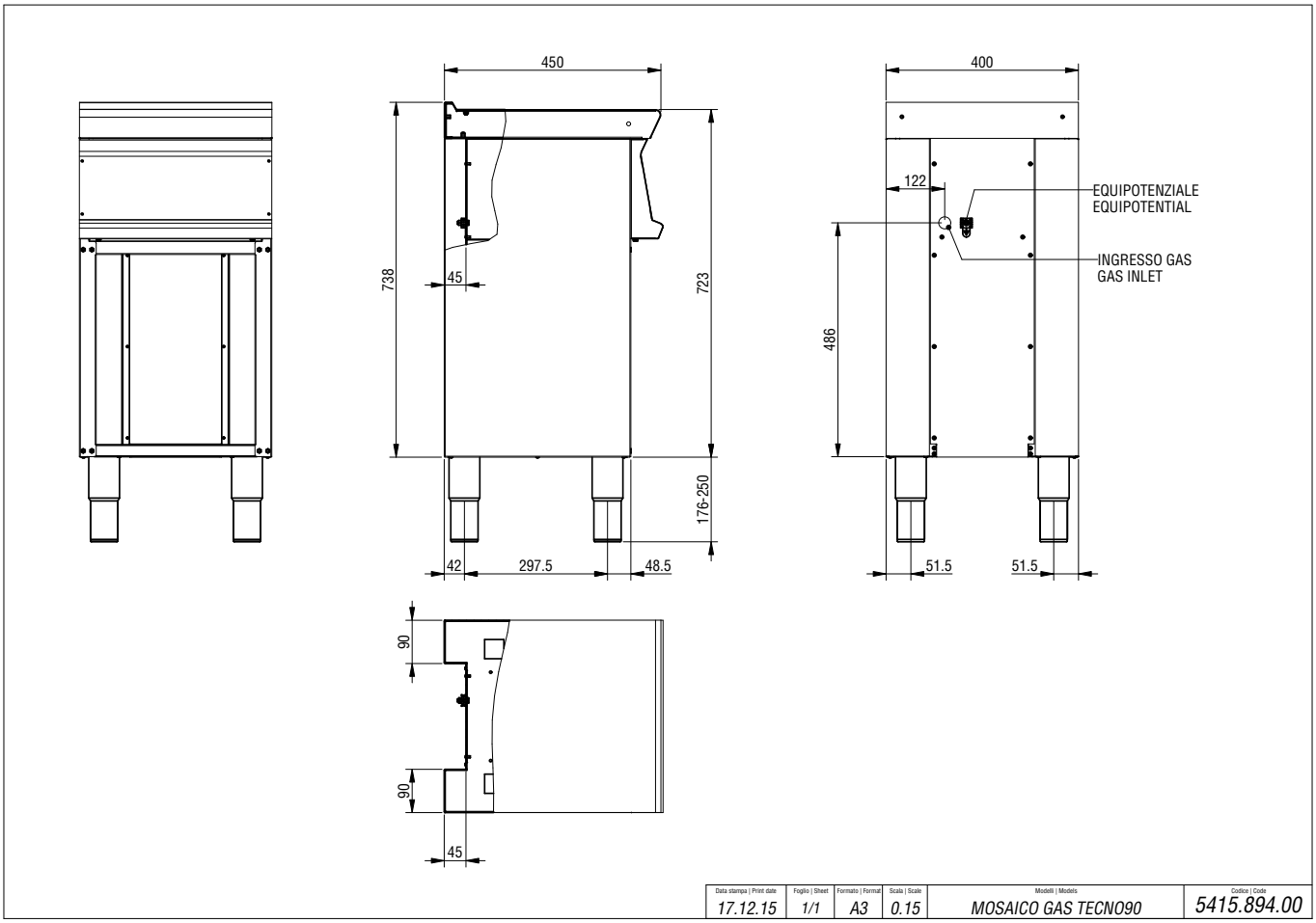

TECNOINOX Srl si riserva il diritto di apportare, in qualsiasi momento, variazioni anche senza preavviso.
tecnoinox.it