# 136031

## DFR70E0

## Friggitrice elettrica vasca doppia 8+8lt con elementi riscaldanti in vasca basculanti Drop-in - cestelli e coperchi inclusi

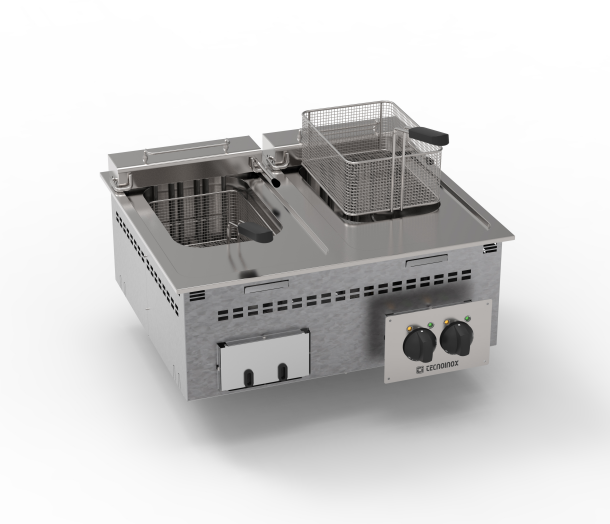

- Friggitrice elettrica drop-in con 2 vasche indipendenti da 8+8 L, dimensioni 70 x 60 x 33 cm.
- I drop-in sono apparecchiature che vengono inserite in piani di materiali diversi, purchè non infiammabili. I moduli possono essere installati in appoggio sul piano oppure a filo piano.
- Potenza: 2 x 6 kW.
- Vasca stampata in AISI 304 con angoli raggiati saldata ermeticamente al piano di lavoro stampato in acciaio inossidabile AISI 304 con finitura Scotch Brite.
- Profilo interno della vasca stampata raggiato per faciltà di pulizia, conforme agli standard di igienicità.
- Ampio invaso anteriore per l'espansione dell'olio e delle schiume.
- Riscaldamento con resistenze corazzate basculanti in acciaio inox AISI 304 che permettono una facile pulizia della vasca.
- Supporto cestelli fissato sul dispositivo basculante.
- Scarico sul fondo della vasca.
- In dotazione cestello e coperchio.
- Pannello di controllo in acciaio inox.
- Termostato di lavoro con regolazione da 100°C fino alla temperatura massima di 190 °C  al di sotto del punto di fumo dell'olio.
- Bulbi dei termostati immersi nell'olio con maggiore reattività nel il rilevamento della temperatura in vasca, per portare l'olio alla temperatura richiesta, per abbassare i punti di fumo, per allungare la vita dell'olio.
- Termostato di sicurezza che interviene in caso di funzionamente anomalo.
- Lampada verde che indica la presenza di tensione.
- Lampada arancione che indica che le resistenze sono in riscaldamento.


TECNOINOX Srl si riserva il diritto di apportare, in qualsiasi momento, variazioni anche senza preavviso.
tecnoinox.it

## DATI TECNICI

| | | | |
|---|---|---|---|
| POTENZA TOTALE | 12 kW | POTENZA ELETTRICA | 12 kW |
| FREQUENZA | 50/60 Hz | TENSIONE | 400 3N ~ V |
| RANGE DI TEMPERATURA | 100÷190 °C | CAPACITÀ DELLA VASCA | 8LT+8LT |
| DIMENSIONI DELLA VASCA | 22,5X34X22,5 cm | RISCALDAMENTO | RESISTENZE IN VASCA |
| SEZIONE MINIMA CAVO ALIMENTAZIONE (N° - MM²) | 5 X 2,5 | TIPO CAVO | H07 RN-F |
| TIPO DI VASCA | AISI 304 | VASCHE | n° 2 |
| LARGHEZZA | 70 cm | PROFONDITÀ | 60 cm |
| ALTEZZA | 33 cm | LARGHEZZA DELL IMBALLO | 76 cm |
| PROFONDITÀ DELL IMBALLO | 72 cm | ALTEZZA DELL IMBALLO | 55 cm |
| PESO NETTO | 24 kg | PESO LORDO | 31,6 kg |
| VOLUME | 0,3 m³ | NOMENCLATURA COMBINATA | 84198180 |
| PESO SOVRAPPONIBILE IMBALLO (KG) | 500 | INDICE DI ROTAZIONE COLLO | ORIZZONTALE |
| COLLAUDO | 40004 | | |

## ACCESSORI

| | |
|---|---|
| **120575** | CESTELLO EXTRA PER FRIGGITRICI 8LT - DIM. CM (21X26,5X10,5H) |
| **120690** | CESTELLO EXTRA (2 PZ) PER FRIGGITRICI 8LT - DIM. CM (10.5X26.5X10.5H) |


TECNOINOX Srl si riserva il diritto di apportare, in qualsiasi momento, variazioni anche senza preavviso.
**tecnoinox.it**

## SCHEMI DI INSTALLAZIONE

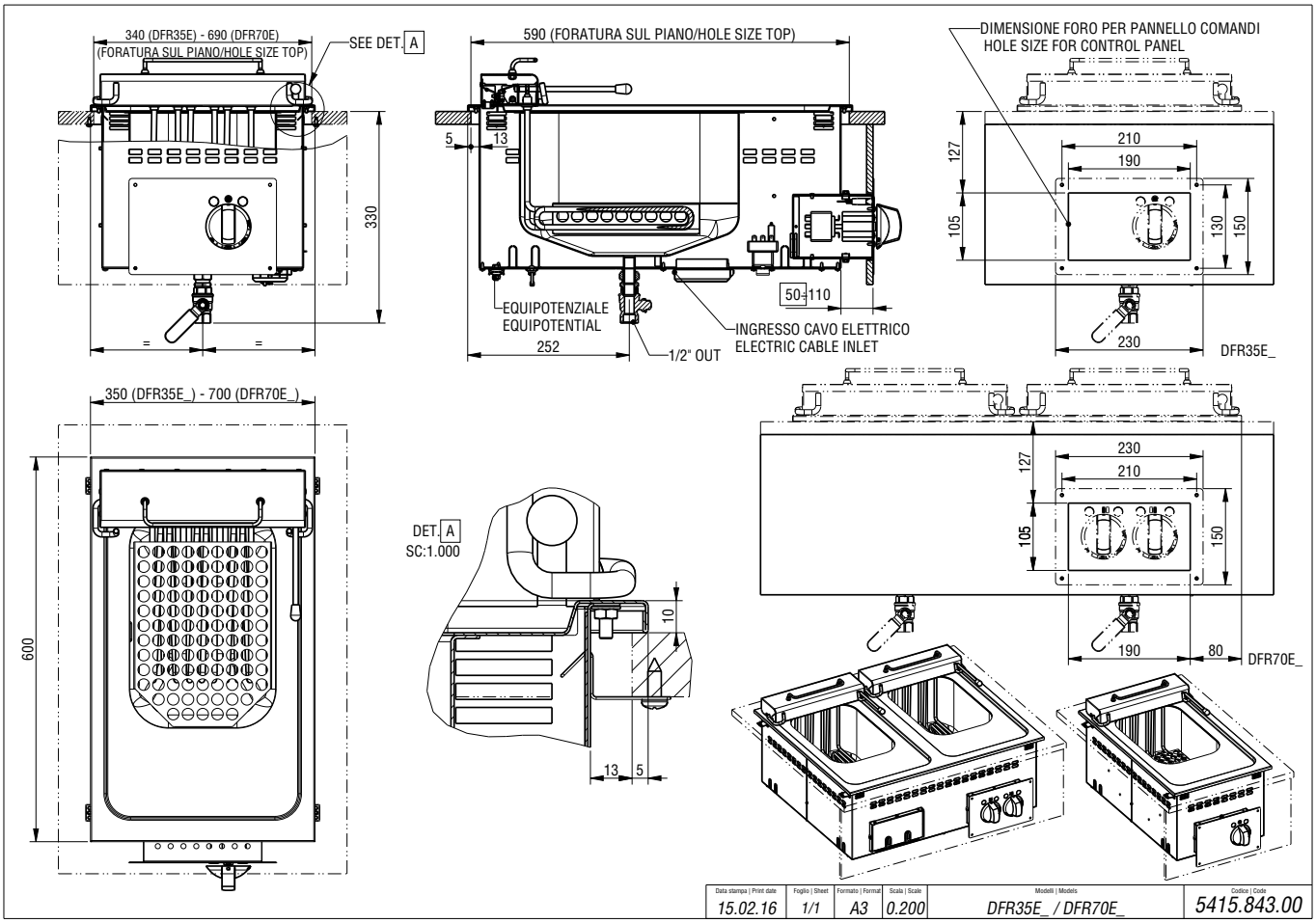



TECNOINOX Srl si riserva il diritto di apportare, in qualsiasi momento, variazioni anche senza preavviso.
tecnoinox.it

Standard installation

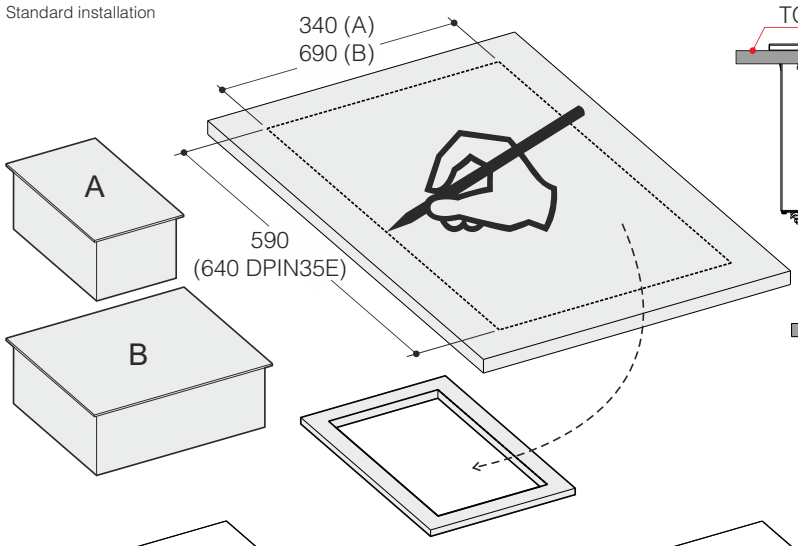


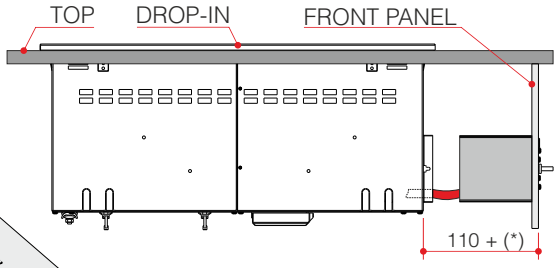


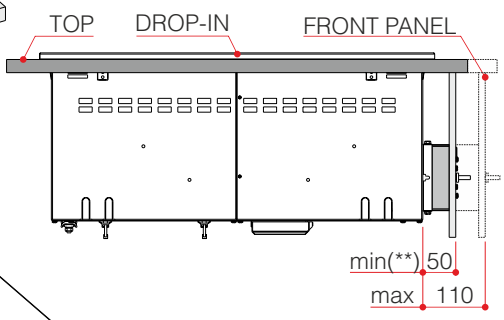


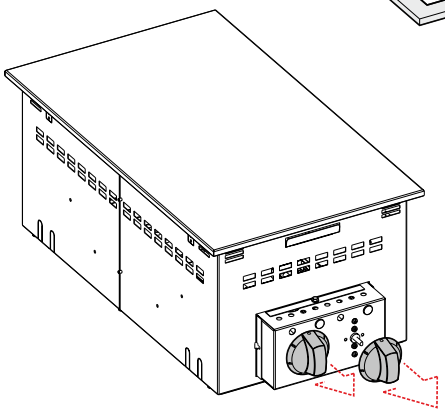

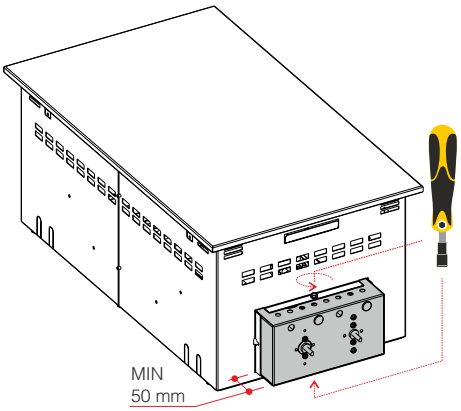


(*)
dipende dal modello
variable from models

(**) 110 mm
per modelli DBM_
for DBM_ models

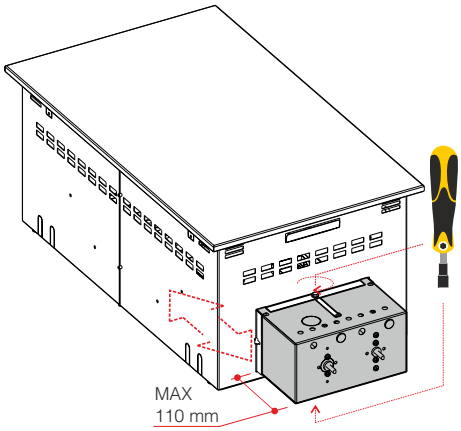


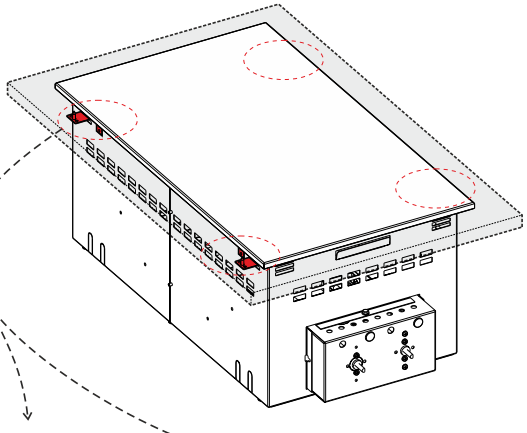

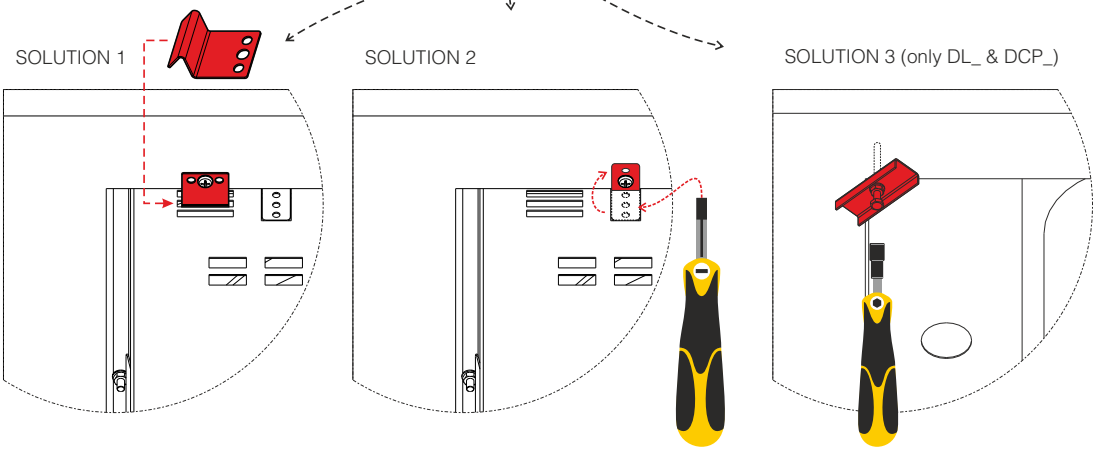


5415.912.00

Fixing Type 1

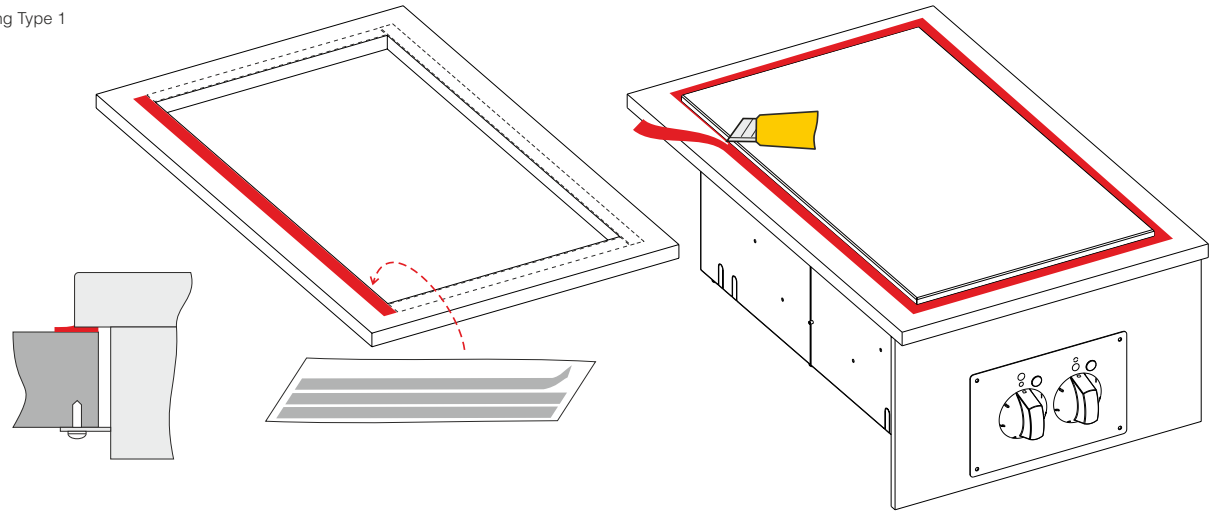

Fixing Type 2 & 3

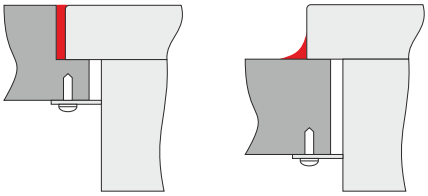

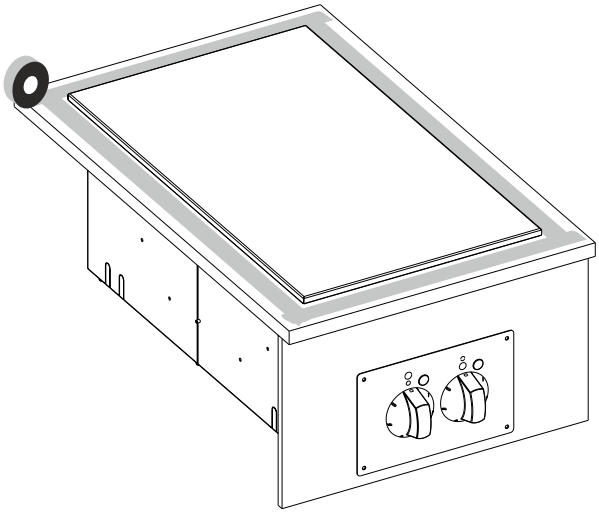

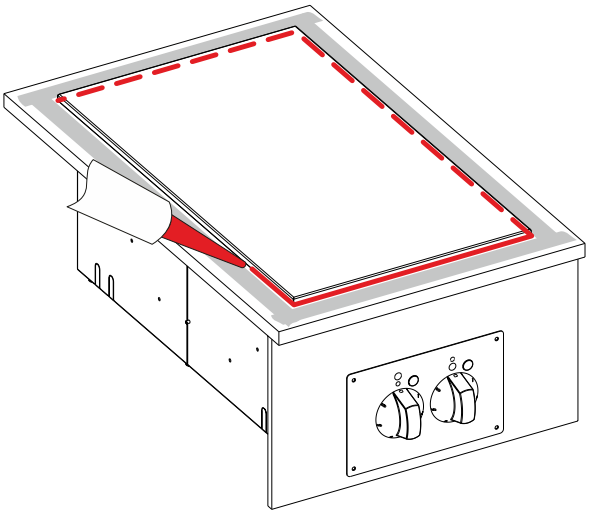

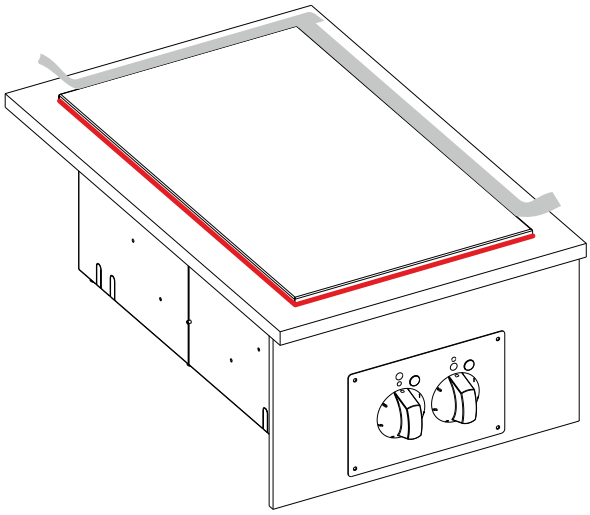

Side installation

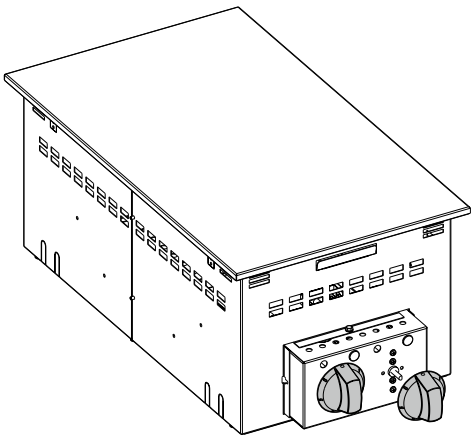

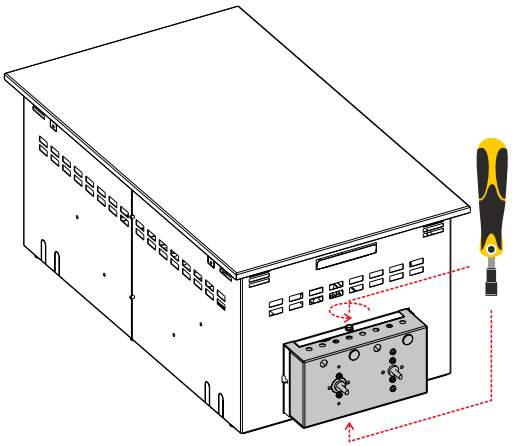

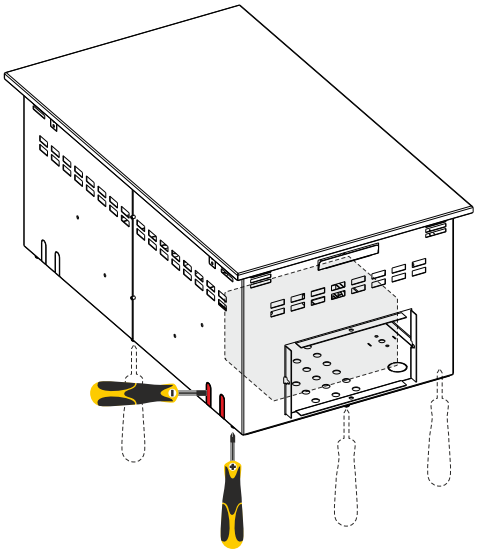

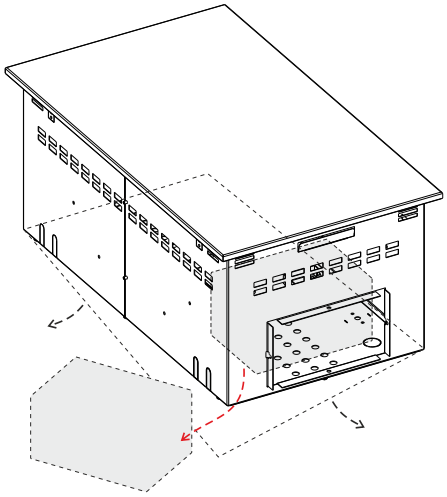

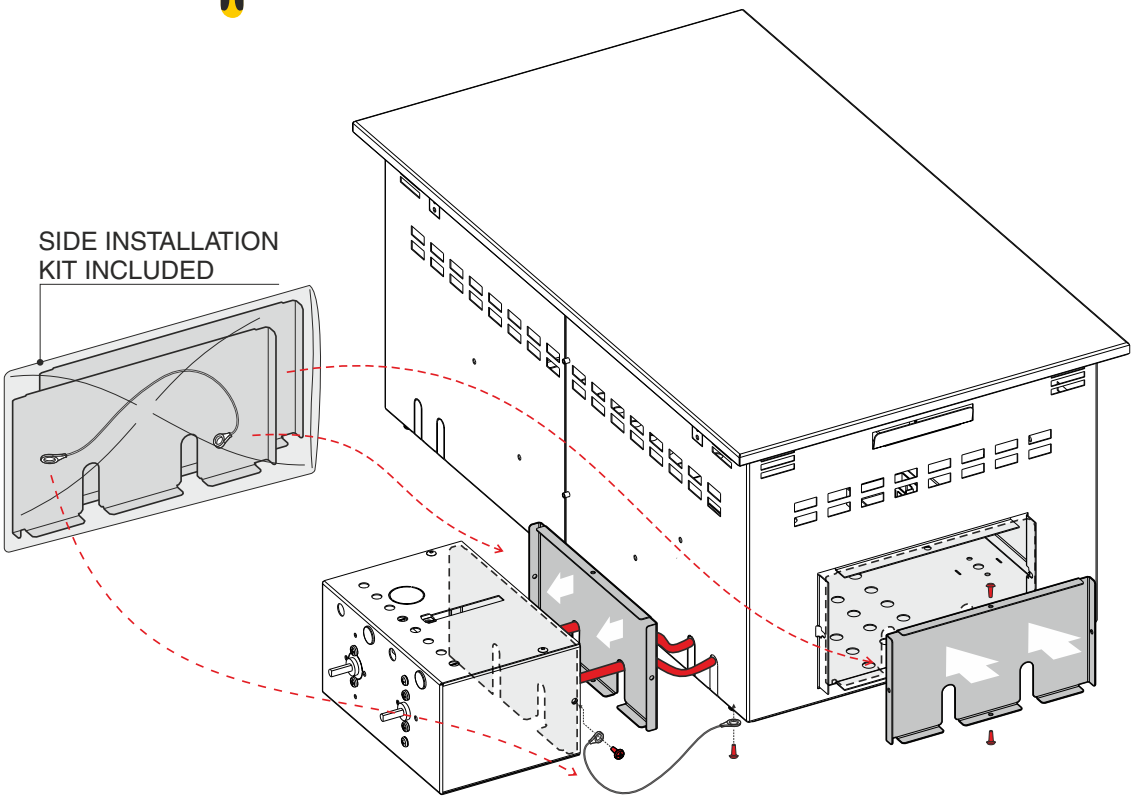

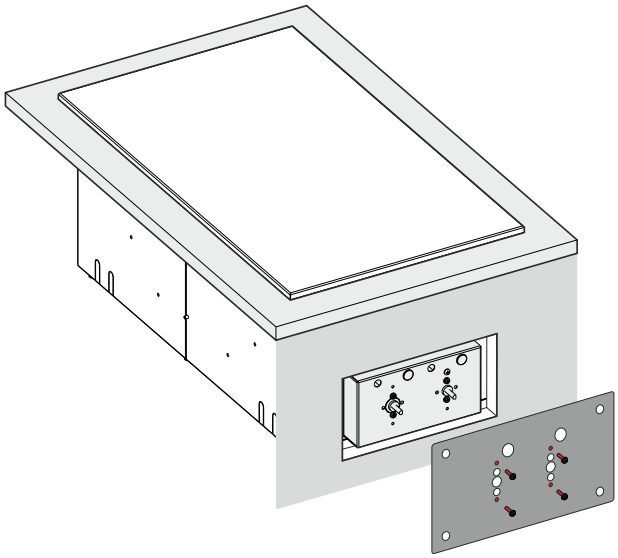

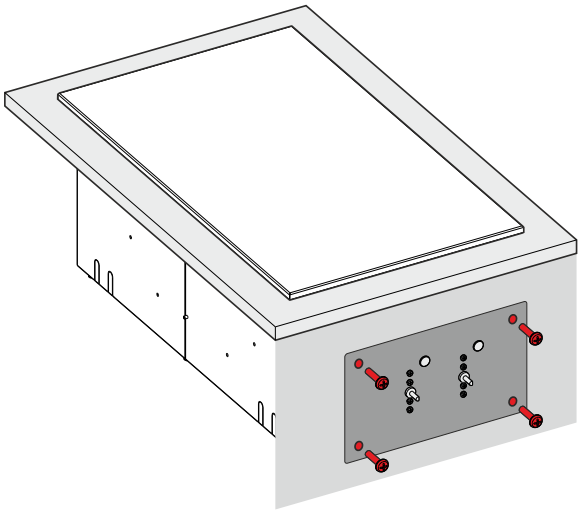

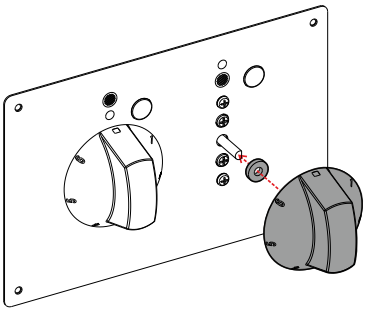

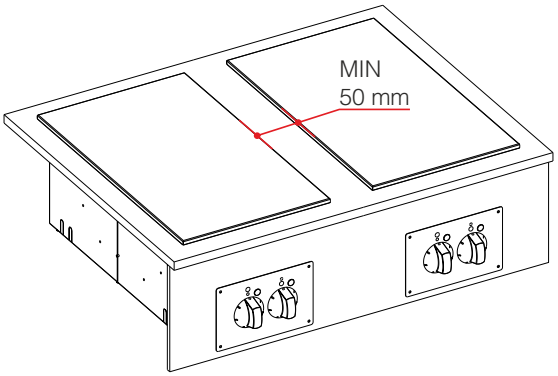
MIN
50 mm

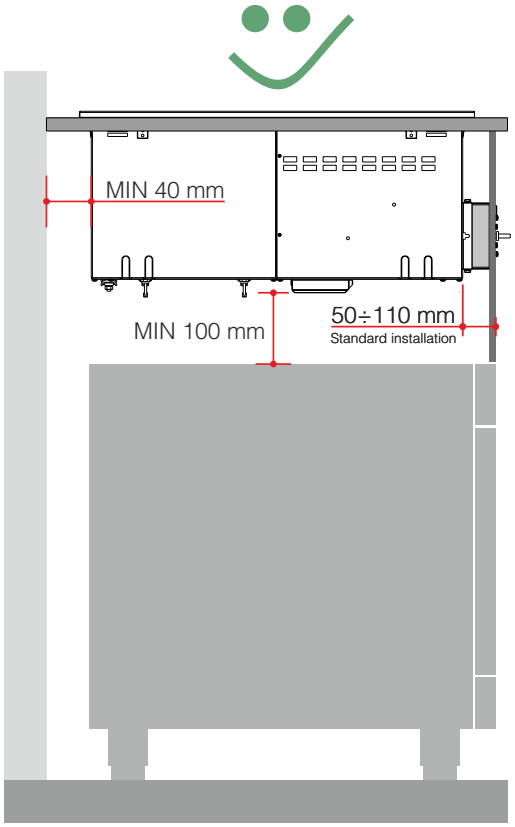
MIN 40 mm
MIN 100 mm
50÷110 mm
Standard installation

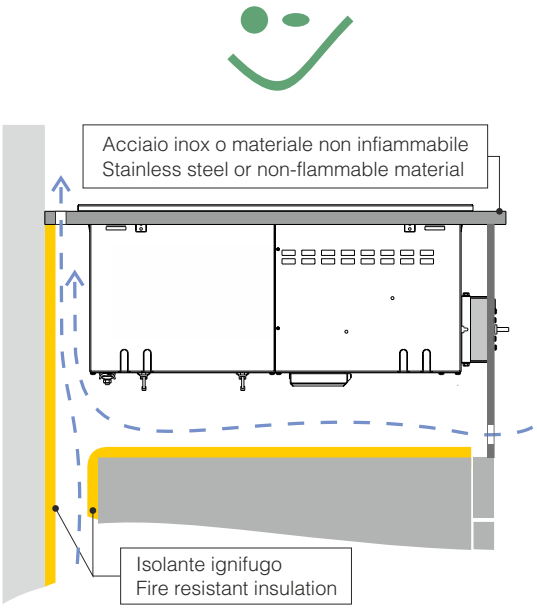
Acciaio inox o materiale non infiammabile
Stainless steel or non-flammable material
Isolante ignifugo
Fire resistant insulation