136029

DFR35ES1

Friggitrice elettrica vasca singola 8lt Super con elementi riscaldanti in vasca basculanti Drop-in - cestelli e coperchi inclusi

- Pannello di controllo in acciaio inox.
- Termostato di lavoro con regolazione da 100°C fino alla temperatura massima di 190 °C al di sotto del punto di fumo dell'olio.
- Bulbi dei termostati immersi nell'olio con maggiore reattività nel il rilevamento della temperatura in vasca, per portare l'olio alla temperatura richiesta, per abbassare i punti di fumo, per allungare la vita dell'olio.
- Termostato di sicurezza che interviene in caso di funzionamente anomalo.
- Lampada verde che indica la presenza di tensione.
- Lampada arancione che indica che le resistenze sono in riscaldamento.

TECNOINOX Srl si riserva il diritto di apportare, in qualsiasi momento, variazioni anche senza preavviso.
tecnoinox.it

DATI TECNICI

POTENZA TOTALE	7,5 kW	POTENZA ELETTRICA	7,5 kW
FREQUENZA	50/60 Hz	TENSIONE	230 ~ V
RANGE DI TEMPERATURA	100÷190 °C	CAPACITÀ DELLA VASCA	8LT
DIMENSIONI DELLA VASCA	22,5X34X22,5 cm	RISCALDAMENTO	RESISTENZE IN VASCA
SEZIONE MINIMA CAVO ALIMENTAZIONE (N° - MM²)	3 X 4	TIPO CAVO	H07 RN-F
TIPO DI VASCA	AISI 304	VASCHE	n° 1
LARGHEZZA	35 cm	PROFONDITÀ	60 cm
ALTEZZA	33 cm	LARGHEZZA DELL IMBALLO	71 cm
PROFONDITÀ DELL IMBALLO	41 cm	ALTEZZA DELL IMBALLO	53 cm
PESO NETTO	15 kg	PESO LORDO	20 kg
VOLUME	0,15 m³	NOMENCLATURA COMBINATA	84198180
PESO SOVRAPPONIBILE IMBALLO (KG)	500	INDICE DI ROTAZIONE COLLO	ORIZZONTALE
COLLAUDO	10017		

ACCESSORI

120575	CESTELLO EXTRA PER FRIGGITRICI 8LT - DIM. CM (21X26,5X10,5H)
120690	CESTELLO EXTRA (2 PZ) PER FRIGGITRICI 8LT - DIM. CM (10.5X26.5X10.5H)

TECNOINOX Srl si riserva il diritto di apportare, in qualsiasi momento, variazioni anche senza preavviso.
tecnoinox.it

SCHEMI DI INSTALLAZIONE

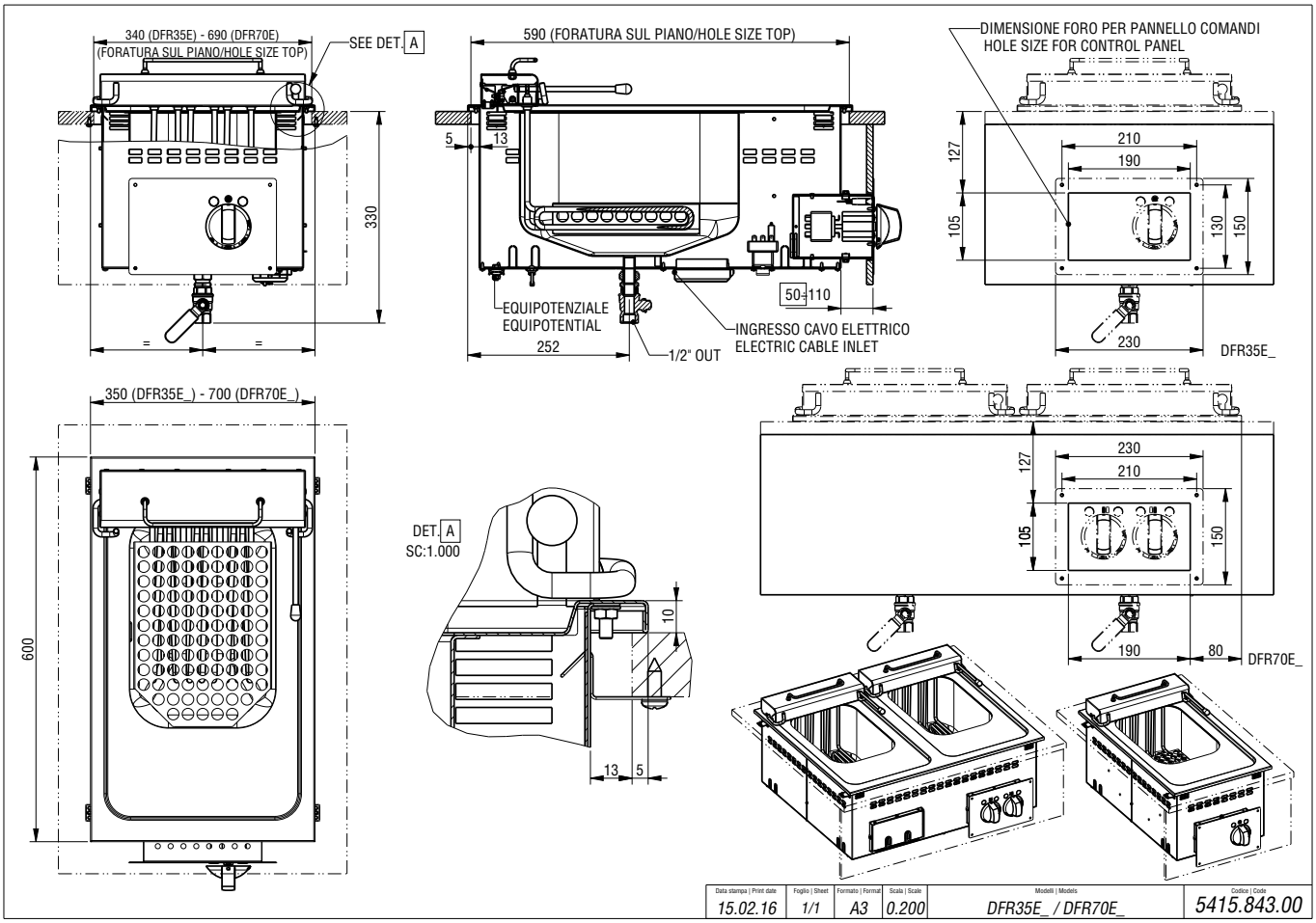

TECNOINOX Srl si riserva il diritto di apportare, in qualsiasi momento, variazioni anche senza preavviso.
tecnoinox.it

Standard installation

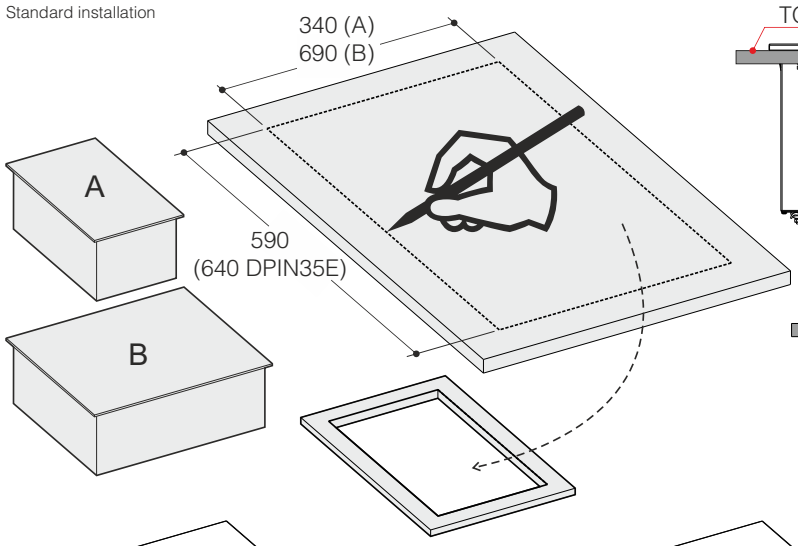

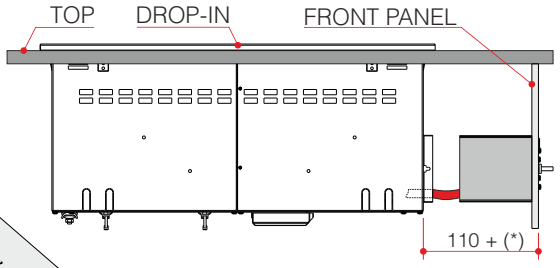

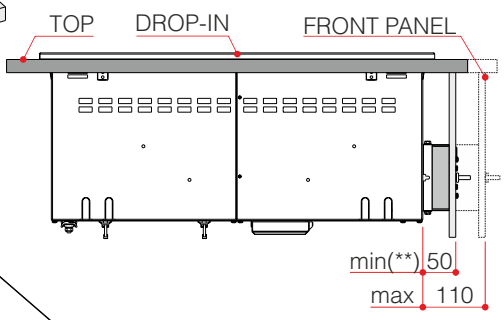

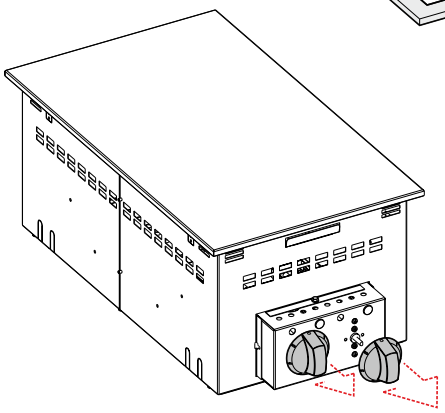

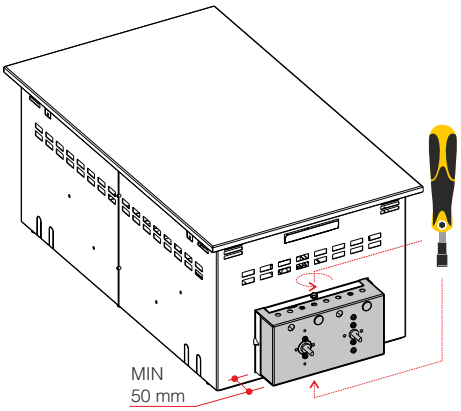

(*)
dipende dal modello
variable from models

(**) 110 mm
per modelli DBM_
for DBM_ models

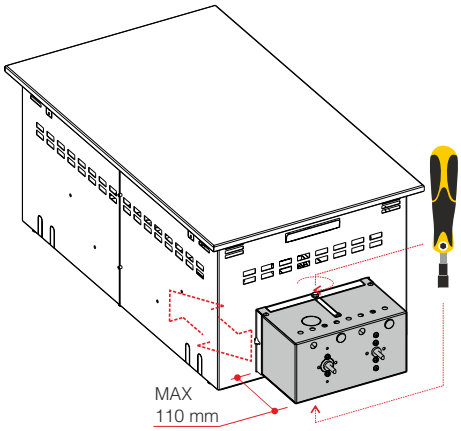

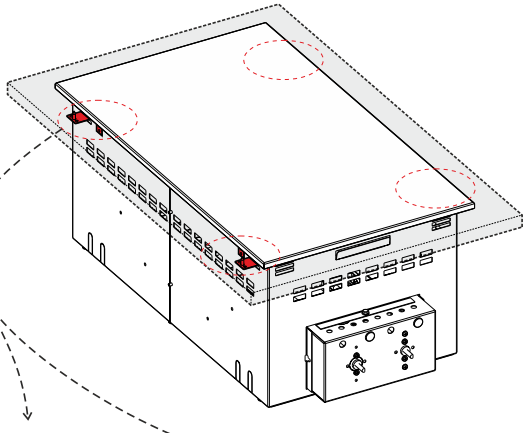

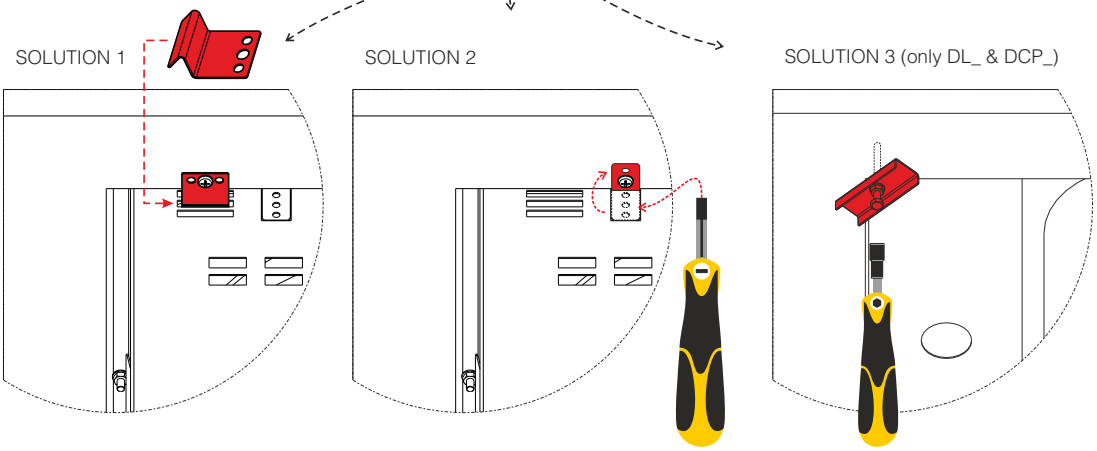

5415.912.00

Fixing Type 1

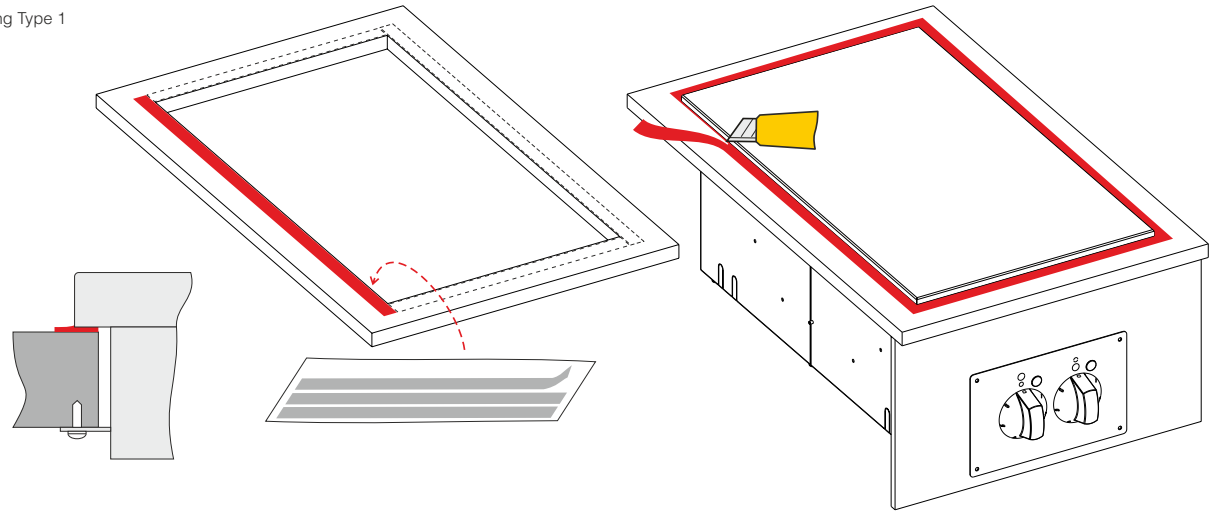

Fixing Type 2 & 3

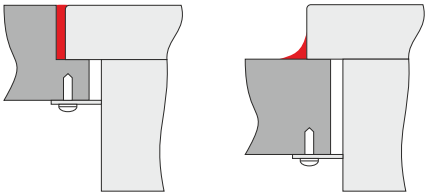

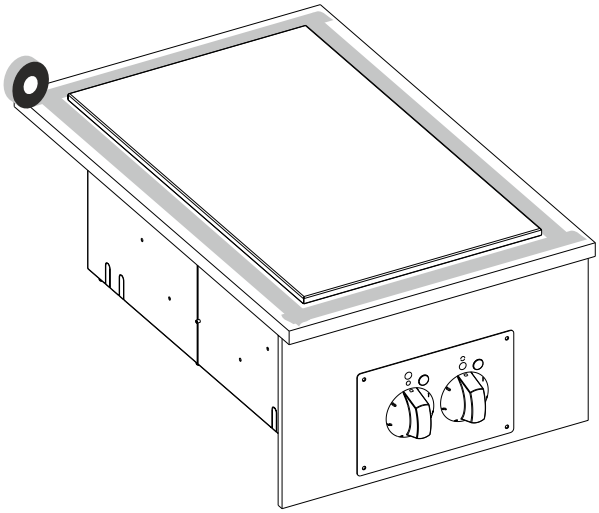

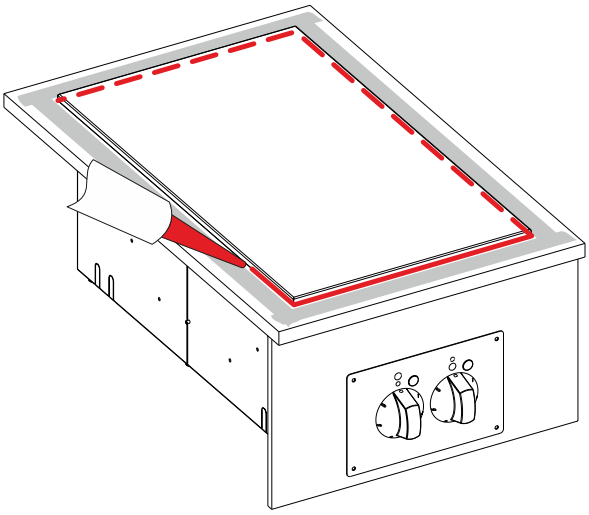

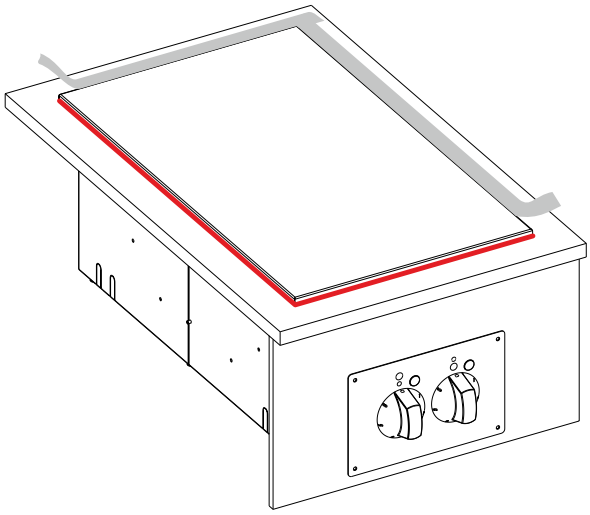

Side installation

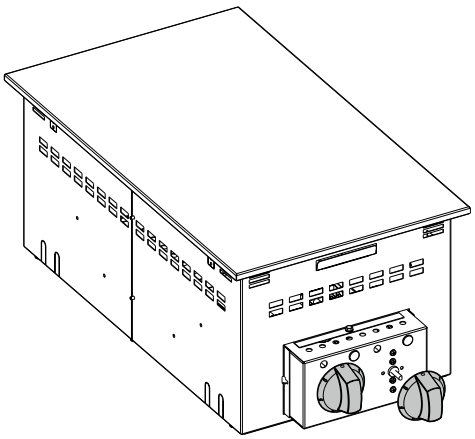

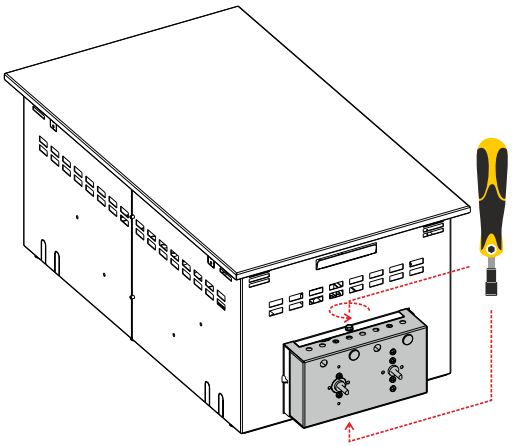

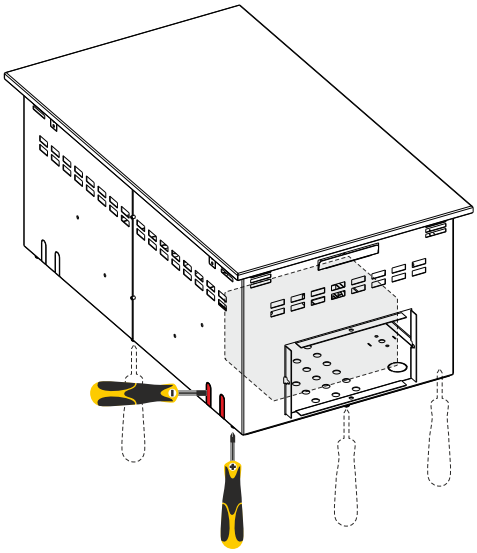

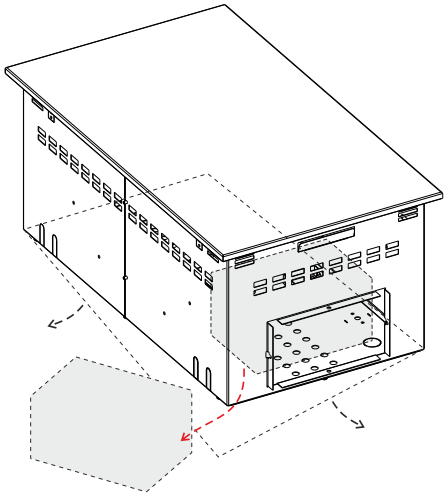

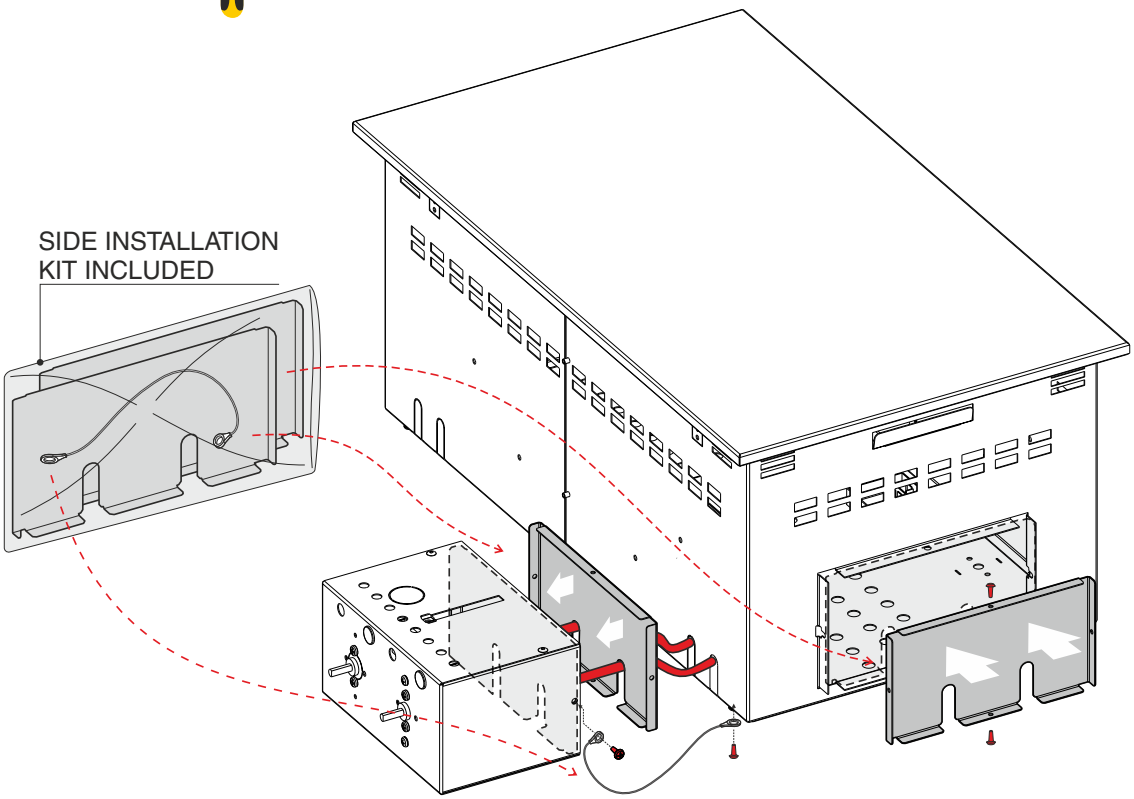

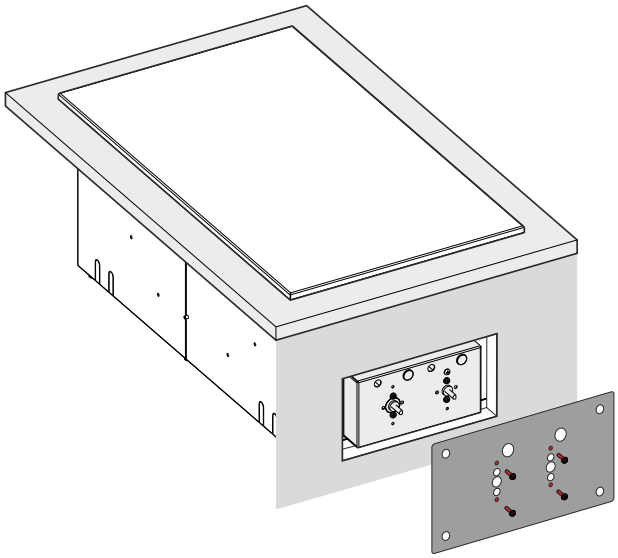

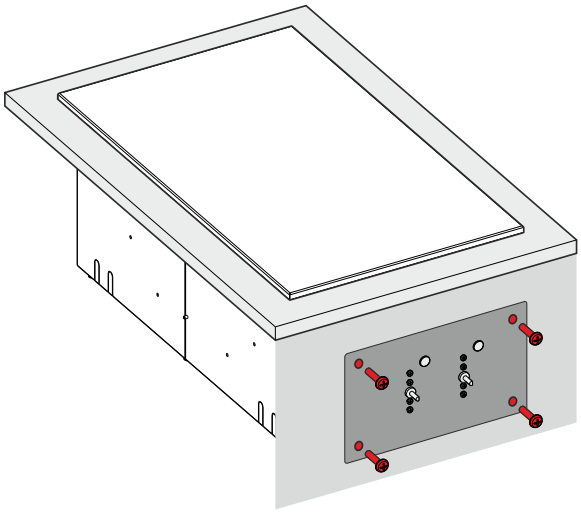

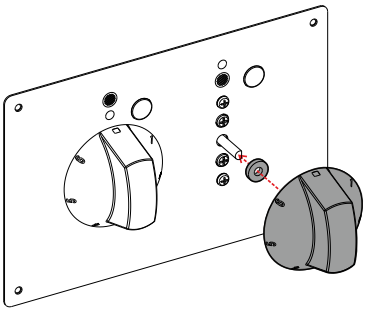

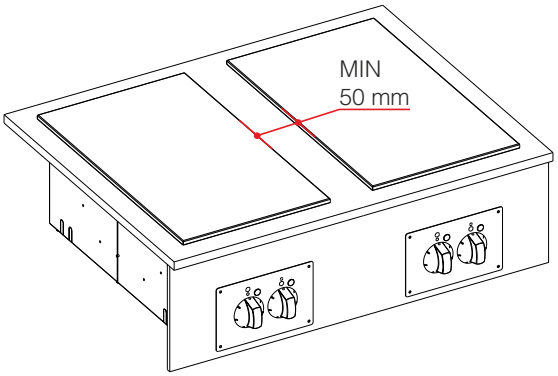
MIN
50 mm

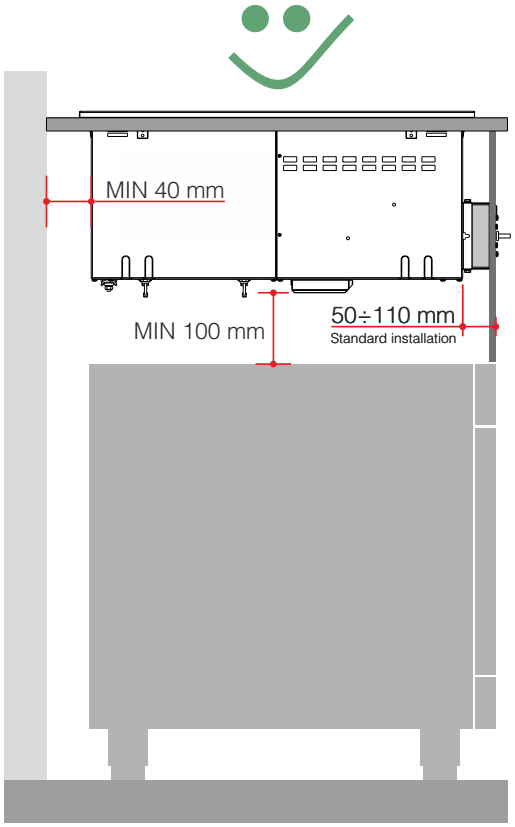
MIN 40 mm
MIN 100 mm
50÷110 mm
Standard installation

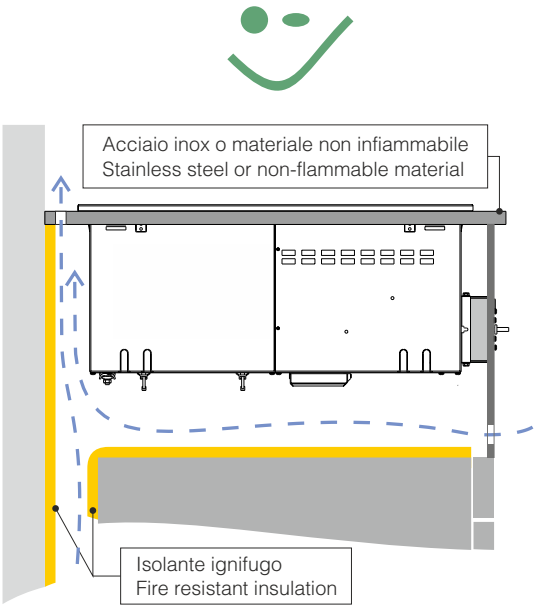
Acciaio inox o materiale non infiammabile
Stainless steel or non-flammable material
Isolante ignifugo
Fire resistant insulation