136009

DFTL35E0

Fry-Top elettrico piastra liscia Drop-in

- Fry-top elettrico drop-in, dimensioni 35 x 60 x 26,6 cm, con piastra di cottura liscia in acciaio.
- I drop-in sono apparecchiature che vengono inserite in piani di materiali diversi, purchè non infiammabili. I moduli possono essere installati in appoggio sul piano oppure a filo piano.
- Piastra di cottura orizzontale dello spessore di 12 mm, saldata al piano in AISI 304.
- Potenza: 3,9 kW.
- Pannello di controllo in acciaio inox.
- Apparechiatura destinata alla cottura diretta.
- Riscaldamento tramite resistenze corazzate in acciaio inox.
- Termostato di lavoro con regolazione della temperatura da 70°C a 310°C.
- Canalino con tappo per la raccolta grassi e liquidi con scarico sul fondo.
- Alzatina paraspruzzi su 3 lati fissa integrata al piano.
- Dotato di termostato di sicurezza che interviene in caso di funzionamento anomalo.

TECNOINOX Srl si riserva il diritto di apportare, in qualsiasi momento, variazioni anche senza preavviso.
tecnoinox.it

DATI TECNICI

POTENZA TOTALE	3,9 kW	POTENZA ELETTRICA	3,9 kW
FREQUENZA	50/60 Hz	TENSIONE	400 3N ~ V
RANGE DI TEMPERATURA	50÷320 °C	SEZIONE MINIMA CAVO ALIMENTAZIONE (N° - MM²)	5 X 1,5
SUPERFICIE DI COTTURA	34,6X56,4 cm	TIPO CAVO	H07 RN-F
TIPO PIASTRA	LISCIA	ZONE RISCALDANTI	n° 1
LARGHEZZA	35 cm	PROFONDITÀ	60 cm
ALTEZZA	26,6 cm	LARGHEZZA DELL IMBALLO	71 cm
PROFONDITÀ DELL IMBALLO	41 cm	ALTEZZA DELL IMBALLO	53 cm
PESO NETTO	29 kg	PESO LORDO	35 kg
VOLUME	0,15 m³	NOMENCLATURA COMBINATA	84198180
PESO SOVRAPPONIBILE IMBALLO (KG)	500	INDICE DI ROTAZIONE COLLO	ORIZZONTALE
COLLAUDO	40001		

ACCESSORI

120595	RASCHIETTO PER PULIZIA FRY-TOP
120597	RASCHIETTO - KIT LAMA RICAMBIO (10 PEZZI)

TECNOINOX Srl si riserva il diritto di apportare, in qualsiasi momento, variazioni anche senza preavviso.
tecnoinox.it

SCHEMI DI INSTALLAZIONE

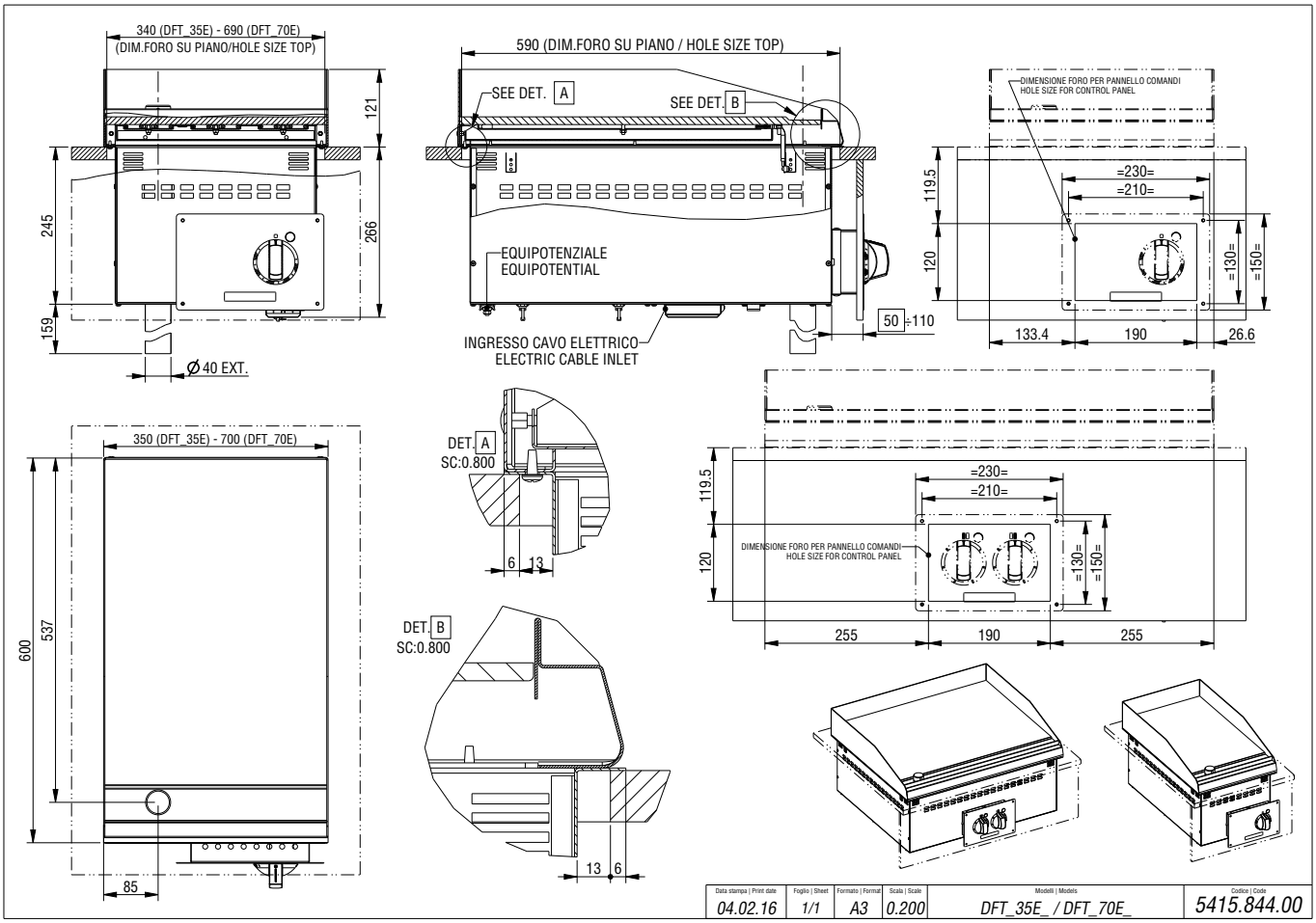

TECNOINOX Srl si riserva il diritto di apportare, in qualsiasi momento, variazioni anche senza preavviso.
tecnoinox.it