126050

FR35ES/0

Friggitrice elettrica vasca singola 8lt con elementi riscaldanti in vasca basculanti top - cestelli e coperchi inclusi

- Friggitrice elettrica 8 L, versione top da 35 cm.
- Cruscotto e fianchi in acciaio inox.
- Sistema di accoppiamento moduli con giunti esterni laterali.
- Vasca stampata in AISI 304 con angoli raggiati saldata ermeticamente al piano di lavoro stampato in AISI 304, finitura Scotch Brite.
- Piano con zona anteriore per l'espansione dell'olio e delle schiume.
- Profilo interno vasca raggiato per faciltà di pulizia, conforme agli standard di igienicità.
- Riscaldamento con resistenze corazzate basculanti in acciaio inox AISI 304 che permettono una facile pulizia della vasca.
- Termostato di lavoro con regolazione 100°C-190 °C al di sotto del punto di fumo dell'olio.
- Bulbi dei termostati immersi nell'olio con maggiore reattività nel il rilevamento della temperatura in vasca, per portare l'olio alla temperatura richiesta, per abbassare i punti di fumo, per allungare la vita dell'olio.
- Termostato di sicurezza che interviene in caso di funzionamente anomalo.
- Supporto cestelli fissato sul dispositivo basculante.
- Scarico frontale con prolunga a gomito in dotazione.
- In dotazione coperchio e cestello per ogni vasca.
- Vano tecnico per facilitare l'allacciamento alla rete elettrica.
- Piedini in plastica gommata regolabili in altezza 15-25 mm

TECNOINOX Srl si riserva il diritto di apportare, in qualsiasi momento, variazioni anche senza preavviso.
tecnoinox.it

DATI TECNICI

POTENZA TOTALE	7,5 kW	POTENZA ELETTRICA	7,5 kW
FREQUENZA	50/60 Hz	TENSIONE	400 3N ~ V
RANGE DI TEMPERATURA	100÷190 °C	CAPACITÀ DELLA VASCA	8LT
DIMENSIONI DELLA VASCA	22,5X34X22,5 cm	RISCALDAMENTO	RESISTENZE IN VASCA
SEZIONE MINIMA CAVO ALIMENTAZIONE (N° - MM²)	5 X 1,5	TIPO CAVO	H07 RN-F
TIPO DI VASCA	AISI 304	VASCHE	n° 1
QUOTA DELL ALLACCIAMENTO ELETTRICO (Y)	-495 mm	ALTEZZA DEL PIEDINO	25 mm
REGOLAZIONE DEL PIEDINO	25/35 mm	GRADO IPX	4
LARGHEZZA	35 cm	PROFONDITÀ	65 cm
ALTEZZA	28 cm	LARGHEZZA DELL IMBALLO	71 cm
PROFONDITÀ DELL IMBALLO	41 cm	ALTEZZA DELL IMBALLO	53 cm
PESO NETTO	15 kg	PESO LORDO	20 kg
VOLUME	0,15 m³	NOMENCLATURA COMBINATA	84198180
ALTEZZA ALIMENT. EL DA TERRA/POSIZIONE	FONDO-BOTTOM	PESO SOVRAPPONIBILE IMBALLO (KG)	500
INDICE DI ROTAZIONE COLLO	ORIZZONTALE	COLLAUDO	40026

ACCESSORI

120575	CESTELLO EXTRA PER FRIGGITRICI 8LT - DIM. CM (21X26,5X10,5H)
120585	ELEMENTO DI UNIONE TECNO60, TECNO65
120690	CESTELLO EXTRA (2 PZ) PER FRIGGITRICI 8LT - DIM. CM (10.5X26.5X10.5H)

TECNOINOX Srl si riserva il diritto di apportare, in qualsiasi momento, variazioni anche senza preavviso.
tecnoinox.it

SCHEMI DI INSTALLAZIONE

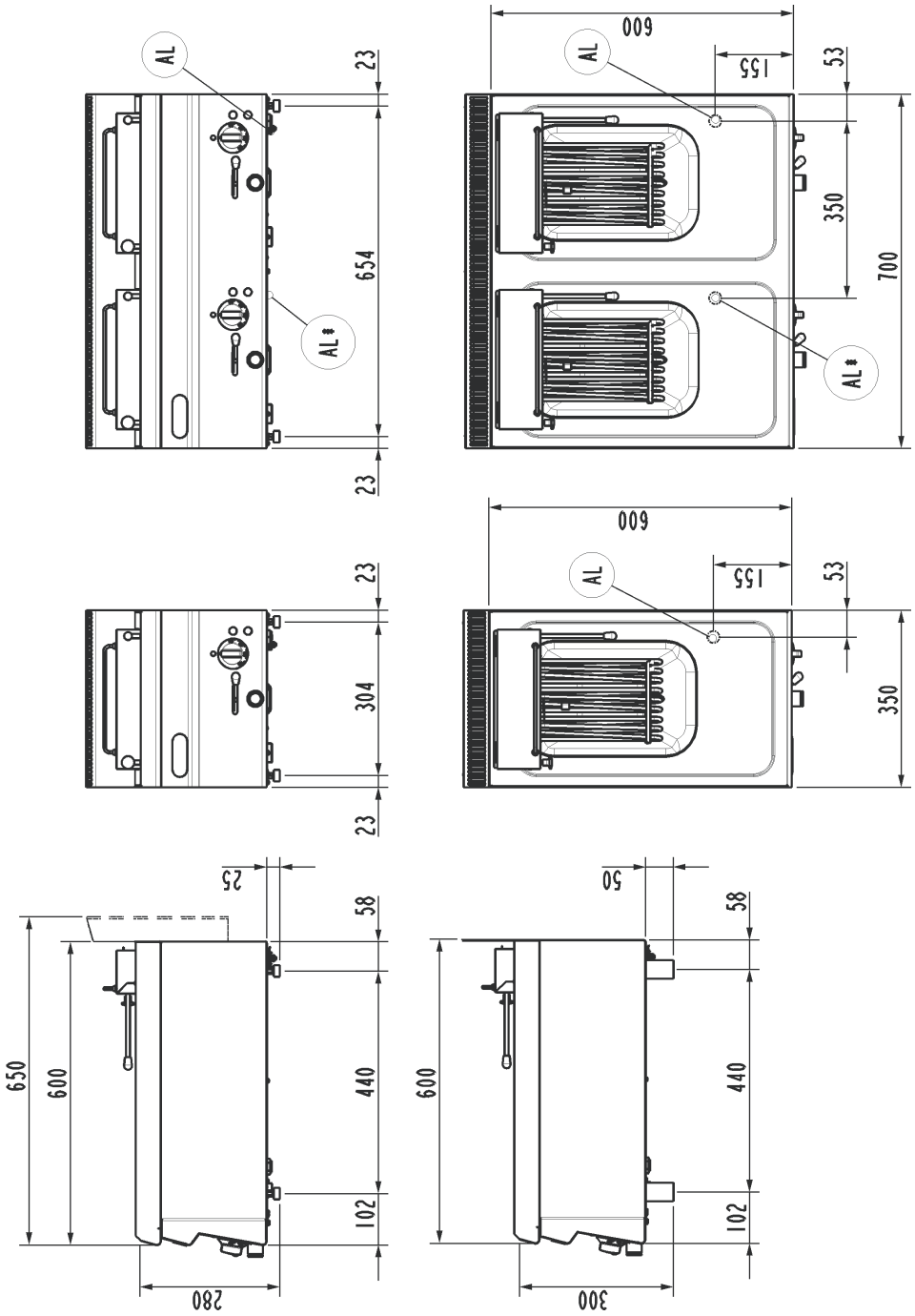

Al = Entrata cavo elettrico | Power supply cable inlet | Netzkabeleingang | Вход электропровода | Entrée cèble électrique | Entrada cable de alimentación.

Al* = Entrata 2° cavo elettrico | 2nd Power supply cable inlet | 2° Netzkabeleingang | 2° Вход электропровода | Entrée 2° câble électrique | Entrada 2° cable de alimentación.

Fig.1 | Abb.1 | рис.1 - 5415.681.00

TECNOINOX Srl si riserva il diritto di apportare, in qualsiasi momento, variazioni anche senza preavviso.
tecnoinox.it