126026

FTR70E/0

Fry-Top elettrico piastra 1/3 rigata top

- Fry-top elettrico, versione top da 70 cm, con piastra di cottura 2/3 liscia e 1/3 rigata in acciaio.
- Piastra di cottura orizzontale dello spessore di 12 mm, 2 zone indipendenti di lavoro.
- Cruscotto e fianchi in acciaio inox.
- Sistema di accoppiamento moduli con giunti esterni laterali.
- Apparechiatura destinata alla cottura diretta.
- Piastra di cottura ermeticamente saldata al piano di lavoro.
- Riscaldamento tramite resistenze corazzate in acciaio inox.
- Termostato di lavoro con regolazione della temperatura da 70°C a 310°C.
- Canalino con tappo e cassetto rimovibile per la raccolta grassi e liquidi.
- Alzatina paraspruzzi su 3 lati fissa integrata al piano.
- Dotato di termostato di sicurezza che interviene in caso di funzionamento anomalo.
- Piedini in plastica gommata regolabili in altezza 15-25 mm.
- Vano tecnico per facilitare l'allacciamento alla rete elettrica.

TECNOINOX Srl si riserva il diritto di apportare, in qualsiasi momento, variazioni anche senza preavviso.
tecnoinox.it

DATI TECNICI

POTENZA TOTALE	7,8 kW	POTENZA ELETTRICA	7,8 kW
FREQUENZA	50/60 Hz	TENSIONE	380-415 3N~ V
RANGE DI TEMPERATURA	50÷320 °C	SEZIONE MINIMA CAVO ALIMENTAZIONE (N° - MM²)	5 X 1,5
SUPERFICIE DI COTTURA	69,6X56,4 cm	TIPO CAVO	H07 RN-F
TIPO PIASTRA	1/3 RIGATA E 2/3 LISCIA	ZONE RISCALDANTI	n° 2
QUOTA DELL ALLACCIAMENTO ELETTRICO (Y)	-494 mm	ALTEZZA DEL PIEDINO	25 mm
REGOLAZIONE DEL PIEDINO	25/35 mm	GRADO IPX	4
LARGHEZZA	70 cm	PROFONDITÀ	65 cm
ALTEZZA	28 cm	LARGHEZZA DELL IMBALLO	76 cm
PROFONDITÀ DELL IMBALLO	71 cm	ALTEZZA DELL IMBALLO	53 cm
PESO NETTO	54,5 kg	PESO LORDO	62 kg
VOLUME	0,29 m³	NOMENCLATURA COMBINATA	84198180
ALTEZZA ALIMENT. EL DA TERRA/POSIZIONE	FONDO-BOTTOM	PESO SOVRAPPONIBILE IMBALLO (KG)	500
INDICE DI ROTAZIONE COLLO	ORIZZONTALE	COLLAUDO	40001

ACCESSORI

120590	COPPIA ELEMENTI UNIONE PER FRY-TOP
120595	RASCHIETTO PER PULIZIA FRY-TOP
120597	RASCHIETTO - KIT LAMA RICAMBIO (10 PEZZI)
120598	RASCHIETTO - KIT LAMA RICAMBIO PER PIASTRA RIGATA (10 PEZZI)

TECNOINOX Srl si riserva il diritto di apportare, in qualsiasi momento, variazioni anche senza preavviso.
tecnoinox.it

SCHEMI DI INSTALLAZIONE

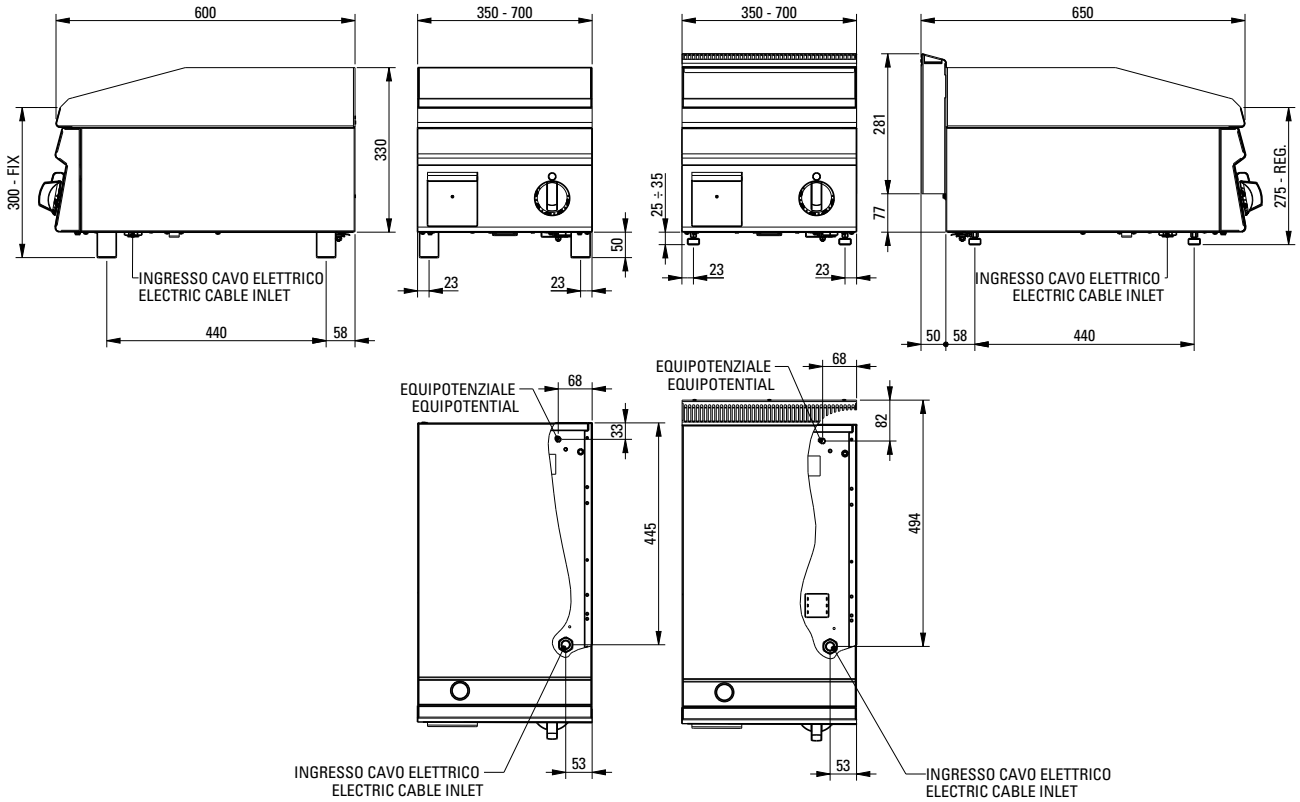

Data stampa | Print date	Codice | Code	Foglio | Sheet	Modelli | Models
16.04.14	5415.679.00	1	FT_E/6/_ - FT_E/_

TECNOINOX Srl si riserva il diritto di apportare, in qualsiasi momento, variazioni anche senza preavviso.
tecnoinox.it