116031

FTC70E/6/0

Fry-Top elettrico piastra liscia cromata top

- Fry-top elettrico, versione top da 70 cm, con piastra di cottura liscia cromata a specchio raccomandato soprattutto per la cottura di prodotti delicati.
- Piastra di cottura orizzontale dello spessore di 12 mm, 2 zone indipendenti di lavoro.
- Potenza: 7,8 kW.
- La piastra antiaderente assicura una facile e veloce pulizia, nessuna ossidazione e nessun trasferimento dei sapori.
- Raschietto in dotazione.
- I fry-top cromati sono conformi al Regolamento (CE) n. 1935/2004 riguardante i materiali e gli oggetti destinati a venire a contatto con i prodotti alimentari.
- Cruscotto e fianchi in acciaio inox.
- Sistema di accoppiamento moduli con giunti esterni laterali.
- Apparechiatura destinata alla cottura diretta.
- Piastra di cottura ermeticamente saldata al piano di lavoro.
- Riscaldamento tramite resistenze corazzate in acciaio inox.
- Termostato di lavoro con regolazione della temperatura da 70°C a 310°C.
- Canalino con tappo e cassetto rimovibile per la raccolta grassi e liquidi.
- Alzatina paraspruzzi su 3 lati fissa integrata al piano.
- Dotato di termostato di sicurezza che interviene in caso di funzionamento anomalo.
- Piedini in plastica H 51 mm.

TECNOINOX Srl si riserva il diritto di apportare, in qualsiasi momento, variazioni anche senza preavviso.
tecnoinox.it

DATI TECNICI

POTENZA TOTALE	7,8 kW	POTENZA ELETTRICA	7,8 kW
FREQUENZA	50/60 Hz	TENSIONE	380-415 3N~ V
RANGE DI TEMPERATURA	50÷320 °C	SEZIONE MINIMA CAVO ALIMENTAZIONE (N° - MM²)	5 X 1,5
SUPERFICIE DI COTTURA	69,6X56,4 cm	TIPO CAVO	H07 RN-F
TIPO PIASTRA	CROMATA - LISCIA	ZONE RISCALDANTI	n° 2
QUOTA DELL ALLACCIAMENTO ELETTRICO (H)	0 mm	QUOTA DELL ALLACCIAMENTO ELETTRICO (X)	647 mm
QUOTA DELL ALLACCIAMENTO ELETTRICO (Y)	-445 mm	ALTEZZA DEL PIEDINO	51 mm
GRADO IPX	4	LARGHEZZA	70 cm
PROFONDITÀ	60 cm	ALTEZZA	30 cm
LARGHEZZA DELL IMBALLO	76,0 cm	PROFONDITÀ DELL IMBALLO	71,0 cm
ALTEZZA DELL IMBALLO	53,0 cm	PESO NETTO	54,7 kg
PESO LORDO	62,2 kg	VOLUME	0,2900 m³
NOMENCLATURA COMBINATA	84198180	ALTEZZA ALIMENT. EL DA TERRA/POSIZIONE	FONDO-BOTTOM
PESO SOVRAPPONIBILE IMBALLO (KG)	500	INDICE DI ROTAZIONE COLLO	ORIZZONTALE
COLLAUDO	40001		

ACCESSORI

120590	COPPIA ELEMENTI UNIONE PER FRY-TOP
120595	RASCHIETTO PER PULIZIA FRY-TOP
120597	RASCHIETTO - KIT LAMA RICAMBIO (10 PEZZI)
120669	PARASPRUZZO POSTERIORE L=700MM PER FRY-TOP

TECNOINOX Srl si riserva il diritto di apportare, in qualsiasi momento, variazioni anche senza preavviso.
tecnoinox.it

SCHEMI DI INSTALLAZIONE

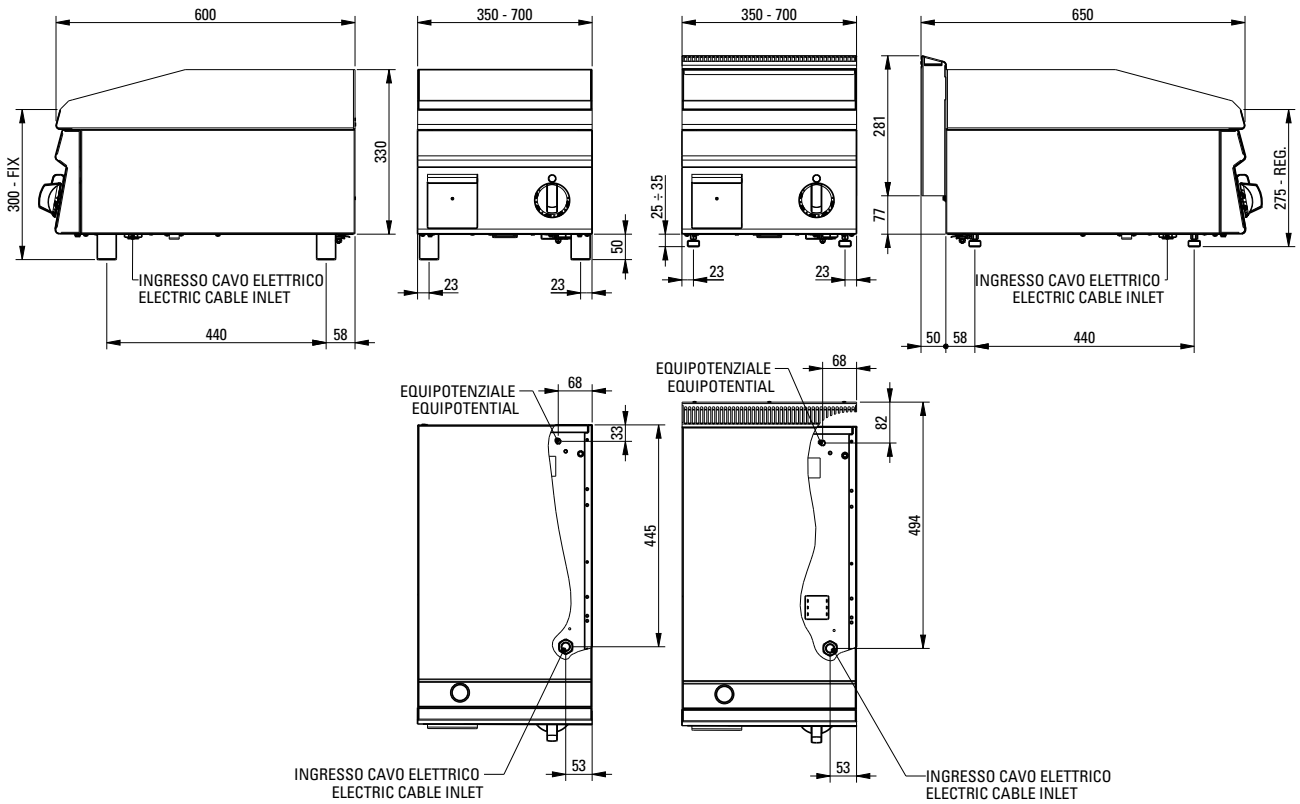

Data stampa | Print date	Codice | Code	Foglio | Sheet	Modelli | Models
16.04.14	5415.679.00	1	FT_E/6/_ - FT_E/_

TECNOINOX Srl si riserva il diritto di apportare, in qualsiasi momento, variazioni anche senza preavviso.
tecnoinox.it