116011

PCC35E/6/0

Piano cottura elettrico in vetroceramica 2 zone riscaldanti top

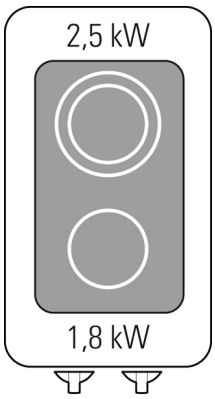

- Piano cottura elettrico in vetroceramica, versione top da 35 cm, con 2 zone indipendenti di cottura.
- Piano in vetroceramica dello spessore di 6 mm sigillato ermeticamente al piano per la massima igiene e facilità di pulizia.
- Resistenze ad infrarossi ultrarapide della potenza di 1,8 kW a singolo circuito e 2,5 kW a doppio circuito.
- Regolatore di energia 0-6-infinito.
- Comandi di riscaldamento e controllo separati per ciascuna zona per mezzo di un termostato.
- Lampade spia indicanti le zone riscaldanti attive.
- Lampade spia di calore residuo sul vetro per la sicurezza dell'operatore.
- Piedini in plastica H 51 mm.
- Cruscotto e fianchi in acciaio inox.
- Sistema di accoppiamento moduli con giunti esterni laterali.
- Cucina elettrica in vetroceramica da 70 cm con 4 zone indipendenti di cottura su forno elettrico a convezione.
- Resistenze ad infrarossi ultrarapide della potenza di 1,8 kW a singolo circuito e 2,5 kW a doppio circuito per ciascuna zona indipendente.
- Comandi di riscaldamento e controllo separati per ciascuna zona.
- Lampade spia per il calore residuo sul vetro per la sicurezza dell'operatore.
- Piedini in acciaio inossidabile AISI 304 regolabili in altezza 133/195 mm.

>> FORNO ELETTRICO A CONVEZIONE
>> Camera di cottura smaltata 45x39,5x33,5 cm.
>> Porta forno con 2 vetri temperati. Vetro interno termoriflettente.
>> Guarnizione rimovibile in silicone.
>> Riscaldamento tramite ventola con resistenza.
>> Regolazione termostatica 0-275°C.
>> Capienza 4 teglie 440x365 mm.
>> Timer 0-50 minuti.
>> 1 griglia e 1 teglia in dotazione.

TECNOINOX Srl si riserva il diritto di apportare, in qualsiasi momento, variazioni anche senza preavviso.
tecnoinox.it

DATI TECNICI

POTENZA TOTALE	4,3 kW	POTENZA ELETTRICA	4,3 kW
FREQUENZA	50/60 Hz	TENSIONE	400 2N ~ V
POTENZA DEL PIANO COTTURA	4,3 kW	POTENZA DELLE ZONE DI COTTURA	1X1,8 + 1X2,5 n°- kW
ELEMENTI RISCALDANTI A DOPPIA ZONA	n° 1	NUMERO DI ZONE DI COTTURA	n° 2
SEZIONE MINIMA CAVO ALIMENTAZIONE (N° - MM²)	5 X 1,5	TIPO CAVO	H07 RN-F
ZONE RISCALDANTI	n° 2	GRADO IPX	4
LARGHEZZA	35 cm	PROFONDITÀ	60 cm
ALTEZZA	30 cm	LARGHEZZA DELL IMBALLO	71,0 cm
PROFONDITÀ DELL IMBALLO	41,0 cm	ALTEZZA DELL IMBALLO	53,0 cm
PESO NETTO	10,2 kg	PESO LORDO	15,2 kg
VOLUME	0,1500 m³	NOMENCLATURA COMBINATA	84198180
ALTEZZA ALIMENT. EL DA TERRA/POSIZIONE	FONDO-BOTTOM	PESO SOVRAPPONIBILE IMBALLO (KG)	500
INDICE DI ROTAZIONE COLLO	ORIZZONTALE	COLLAUDO	30003

ACCESSORI

120585	ELEMENTO DI UNIONE TECNO60, TECNO65
120665	PARASPRUZZO POSTERIORE L=350MM TECNO60

TECNOINOX Srl si riserva il diritto di apportare, in qualsiasi momento, variazioni anche senza preavviso.
tecnoinox.it

SCHEMI DI INSTALLAZIONE

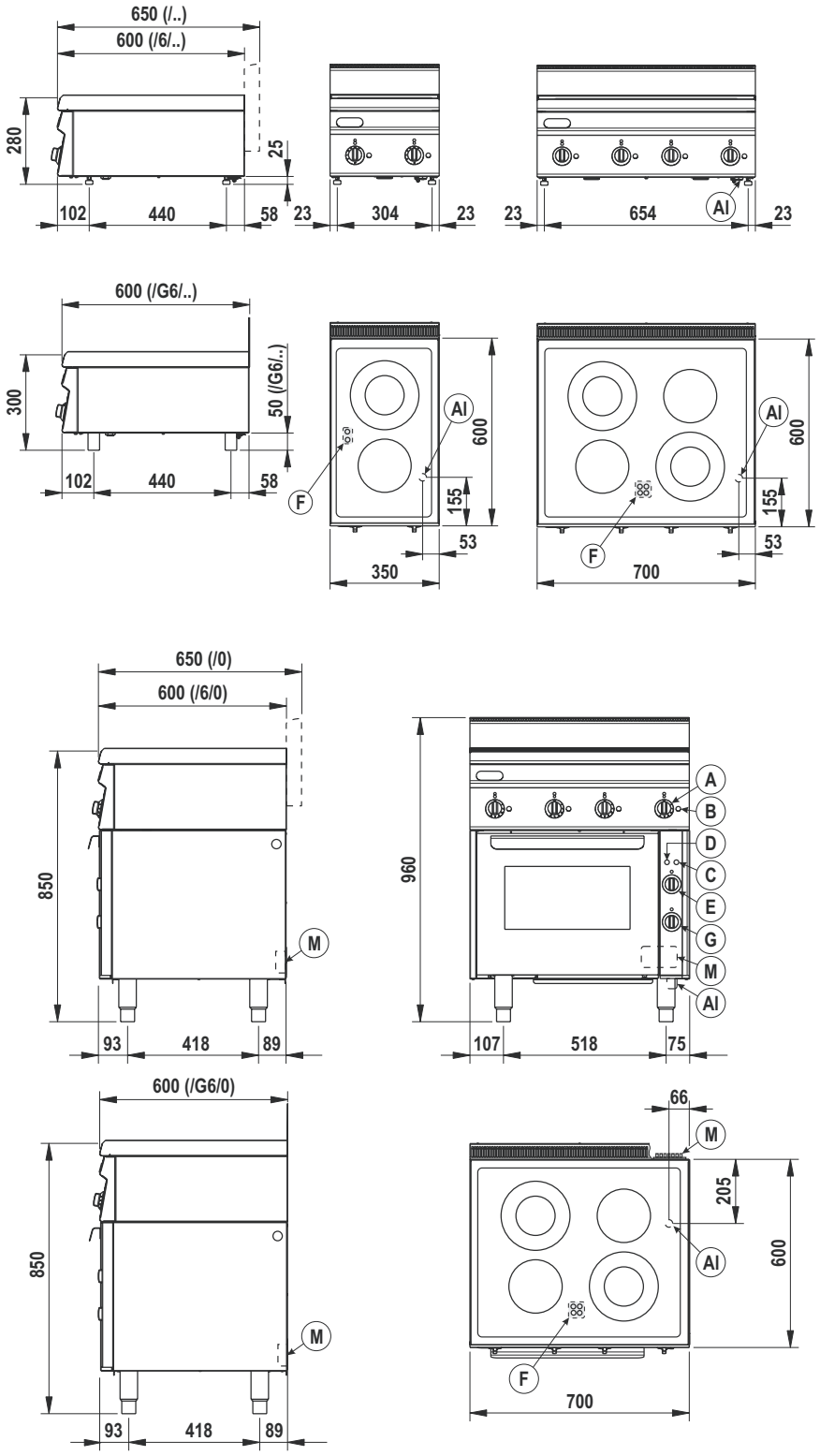

Fig.1 | Abb.1 | рис.1 - 5415.673.00

TECNOINOX Srl si riserva il diritto di apportare, in qualsiasi momento, variazioni anche senza preavviso.
tecnoinox.it