313297

Plan de cuisson à gaz hermétique 2 foyers Super avec Grille en fonte freestanding sur compartiment ouvert

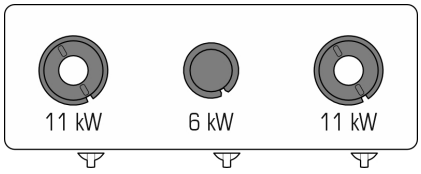

- Plan de cuisson à gaz 2 feux vif freestanding sur compartiment ouvert de 80x45cm, version SUPER.
  • Brûleurs hermétiques à haut rendement, base en fonte et diffuseur de flamme en laiton puissance 10kW et 11 kW.
- Mosaico90 est une ligne de modules spéciaux, caractérisés par la profondeur de 45 cm seulement, qui se combinent parfaitement avec la gamme Tecno90 en donnant lieu à des îlots de cuisson compacts et rationnels.
- Plan de travail en acier inox AISI 304 avec une épaisseur 20/10 et finition Scotch Brite, prédisposé pour le couplage interne sans joints externes.
- Panneau de contrôle et côtés en acier inox AISI 304.
- Plans de travail emboutis avec coins arrondis et rainures anti-débordements pour une hygiène maximale et un nettoyage facile.
- Allumage du brûleur principal à travers une flamme pilote dotée d’un thermocouple de sécurité.
- Robinet à gaz à clapet.
- Grilles pose-casserole en fonte émaillée résistante aux acides, aux alcalis et aux flammes.
- Pieds en acier inoxydable AISI 304 réglables en hauteur 133/195 mm.
- Les appareils à gaz sont certifiés par l'Organisme allemand DVGW et ont passé les tests de sécurité les plus stricts.
- La fourniture du matériel suit les souhaits du client en termes de injecteurs installées, même pendant la phase de test. La configuration standard est gaz naturel G20. De plus, des injecteurs de rechange sont fournis si une conversion sur site sera nécessaire.

DONNÉES TECHNIQUES

PUISSANCE TOTALE	21 kW	PUISSANCE À GAZ	21 kW
PUISSANCES DES FEUX OUVERTS	1X10 + 1X11 n°- kW	PUISSANCE DU PLAN DE CUISSON	21 kW
CONSOMMATION DE GAZ NATUREL	2,22 m³/h	DIMENSIONS DU COMPARTIMENT	73X34X39,5 cm
NOMBRE DE BRÛLEURS	n° 2	SUPPORT CASSEROLE	RAAF FONTE ÉMAILLÉE
NUMÉRO DU CERTIFICAT GAZ CE	CE-0085CR0045	DIAMÈTRE DU RACCORD DE GAZ	1/2"G EN10226-1
HAUTEUR DU PIED	133 mm	RÉGLAGE DU PIED	133/195 mm
DEGRÉ IPX	4	LARGEUR	80 cm
PROFONDEUR	45 cm	HAUTEUR	90 cm
LARGEUR DE L'EMBALLAGE	87 cm	PROFONDEUR DE L'EMBALLAGE	54 cm
HAUTEUR DE L'EMBALLAGE	116 cm	POIDS NET	44,3 kg
POIDS BRUT	56,8 kg	VOLUME	0,55 m³

ACCESSOIRES

319002	PORTE DROITE/GAUCHE INOX POUR TECNO74, TECNO90, MOSAICO74, MOSAICO90
319067	10KW DIFFUSEUR ÉTANCHE AVEC REBORD
719007	PAIRE D ÉLÉMENTS DE FERMETURE L=45CM

TECNOINOX Srl se réserve le droit d'apporter des modifications à tout moment et sans préavis.
tecnoinox.it
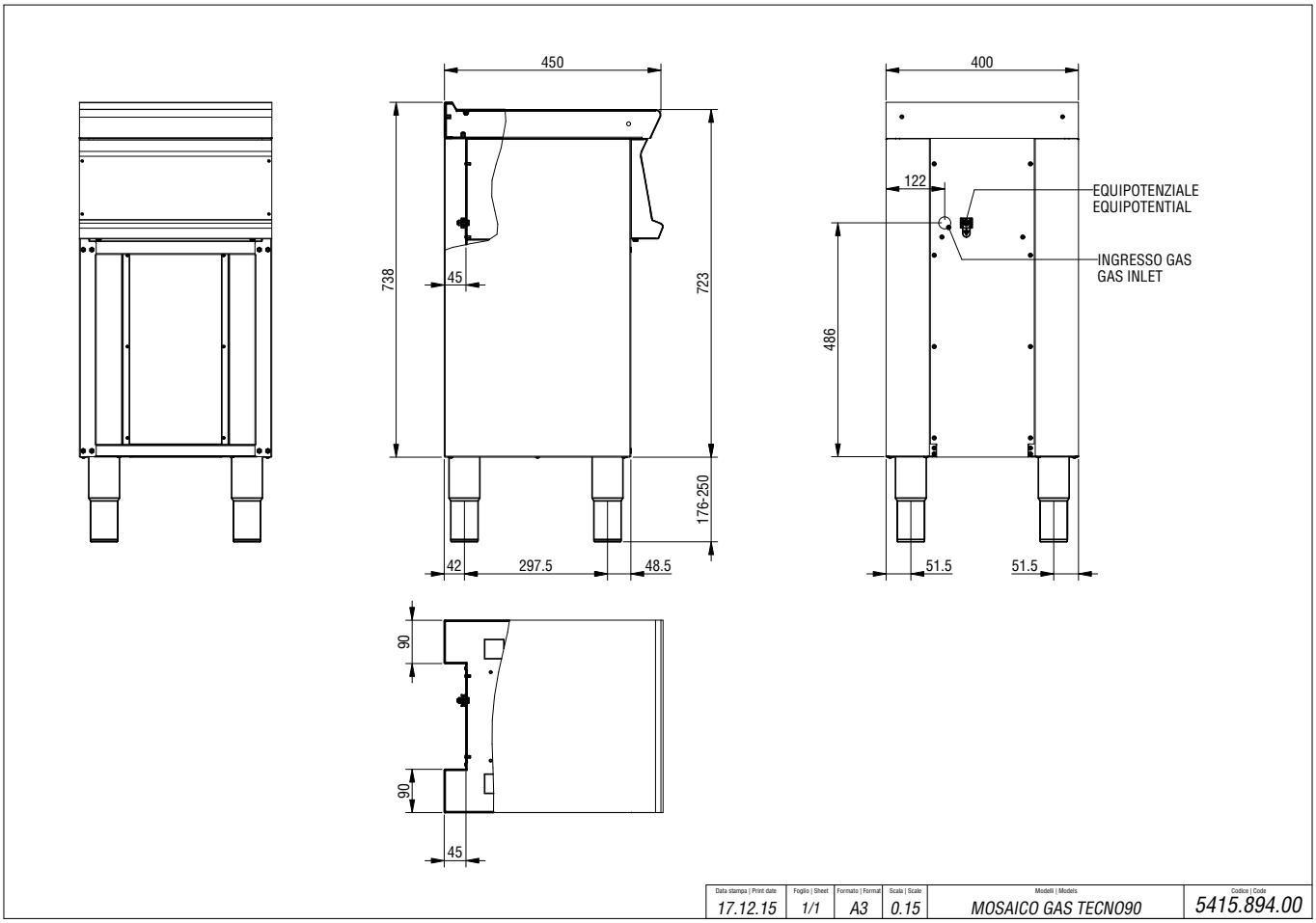
SCHÉMAS D'INSTALLATION