313182

B12MFXGN9

# Sauteuse 120l à gaz basculante avec cuve en acier inox AISI 304 freestanding sur compartiment fermé - soulèvement motorisé

- Sauteuse basculante à gaz 120 L freestanding de 120 cm. Levage motorisé de la cuve.
- Plan de travail en acier inox AISI 304 d'une épaisseur 2mm et finition Scotch Brite, avec système de jonction interne.
- Bandeau de commandes et tiroir en acier inox AISI 304.
- L'utilisation prévue de la sauteuse n'est pas seulement pour braiser, mais aussi pour préparer des viandes mijotées, des sauces, des risottos, des légumes poêlés et faire des cuissons avec peu de liquide. L'utilisation comme friteuse n'est pas autorisée.
- Cuve basculante en AISI 304 avec fond de 12 mm et parois de 2 mm
- Chauffage au moyen d'un brûleur tubulaire multi-branches en acier inox.
- Vanne avec thermopile 0-PILOTE-BRÛLEUR
- Réglage thermostatique 0-50-300 °C
- Allumage piézo-électrique
- Thermocouple de sécurité
- Micro de sécurité sur le mécanisme de levage, en relevant la cuve, le brûleur s'éteint et la flamme pilote reste activée.
- Couvercle équilibré à ressort, avec poignée intégrée et charnière en acier inoxydable AISI304.
- Commande de remplissage de l'eau sur le panneau frontal.
- Distributeur d'eau fixé sur la partie arrière du plan de travail, à l'extérieur de la cuve.
- Pieds en AISI 304 réglables en hauteur 133/195 mm.
- Les appareils à gaz sont certifiés CE par l'Organisme allemand DVGW et ont passé les tests de sécurité les plus stricts.
- La fourniture du matériel suit les souhaits du client en termes de injecteurs installées, même pendant la phase de test. La configuration standard est le gaz naturel G20. De plus, des injecteurs de rechange sont fournis si une conversion sur site sera nécessaire..


TECNOINOX Srl se réserve le droit d'apporter des modifications à tout moment et sans préavis.
tecnoinox.it

## DONNÉES TECHNIQUES

| | | | |
|---|---|---|---|
| PUISSANCE TOTALE | 30 kW | PUISSANCE À GAZ | 30 kW |
| PLAGE DE TEMPÉRATURE | 100÷300 °C | CAPACITÉ DE LA CUVE | 120LT |
| CONSOMMATION DE GAZ NATUREL | 3,17 m³/h | DIMENSIONS DE LA CUVE | 109,8X56,4X20 cm |
| ÉPAISSEUR DU FOND DE LA CUVE | 12 mm | VIDANGE DE LA CUVE | BASCULEMENT MOTORISÉ |
| TYPE DE CUVE | AISI 304 | NUMÉRO DU CERTIFICAT GAZ CE | CE-0085CT0178 |
| POSITION DU RACCORD HYDRIQUE | FOND | DIAMÈTRE DU RACCORD DE GAZ | 1/2"G EN10226-1 |
| DIAMÈTRE DU RACCORD HYDRIQUE | 0,472441" | HAUTEUR DU PIED | 133 mm |
| RÉGLAGE DU PIED | 133/195 mm | DEGRÉ IPX | 4 |
| LARGEUR | 120 cm | PROFONDEUR | 90 cm |
| HAUTEUR | 90 cm | LARGEUR DE L'EMBALLAGE | 130 cm |
| PROFONDEUR DE L'EMBALLAGE | 105 cm | HAUTEUR DE L'EMBALLAGE | 115 cm |
| POIDS NET | 238 kg | POIDS BRUT | 276,2 kg |
| VOLUME | 1,57 m³ | | |


TECNOINOX Srl se réserve le droit d'apporter des modifications à tout moment et sans préavis.
tecnoinox.it

## SCHÉMAS D'INSTALLATION

### 6.2 PIANTA ALLACCIAMENTO B12

| LEGENDA: | | | |
|---|---|---|---|
| G | Attacco gas (ISO 7-1) | G | Attacco gas (ISO 7-1) |
| B | Allacciamento acqua | B | Allacciamento acqua |
| | | E | Allacciamento elettrico |
| | | Q | Morsetto equipotenziale |

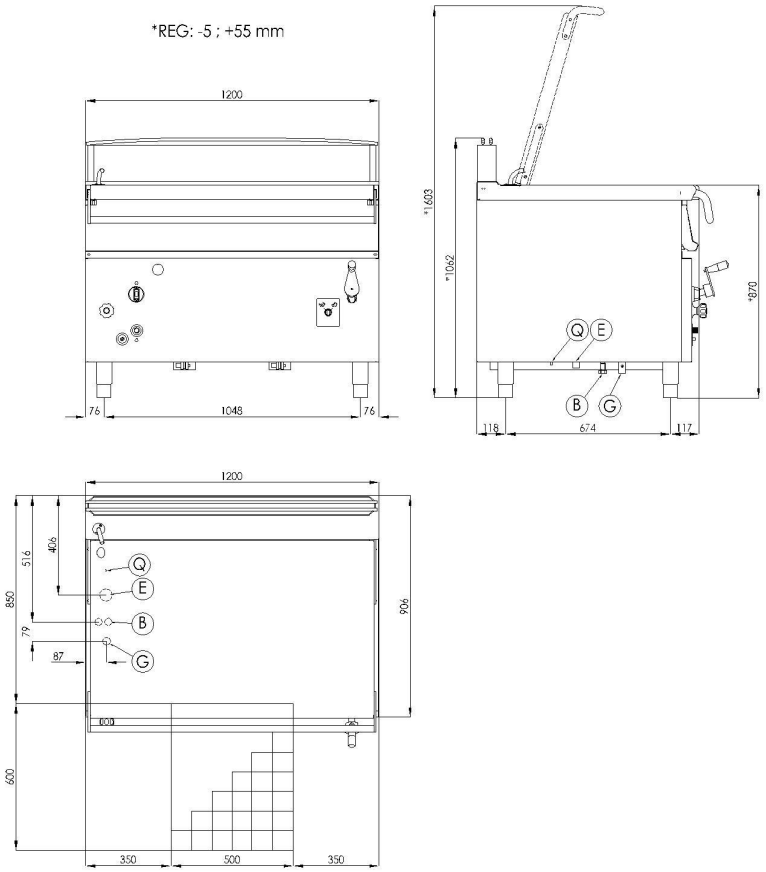





TECNOINOX Srl se réserve le droit d'apporter des modifications à tout moment et sans préavis.
tecnoinox.it

## 6.2 LAYOUT CONNECTIONS B12

| LEGEND: | | | |
|---|---|---|---|
| G | Gas connection (ISO 7-1) | G | Gas connection (ISO 7-1) |
| B | Water connection | B | Water connection |
| | | E | Electrical connection |
| | | Q | Equipotential clamp |

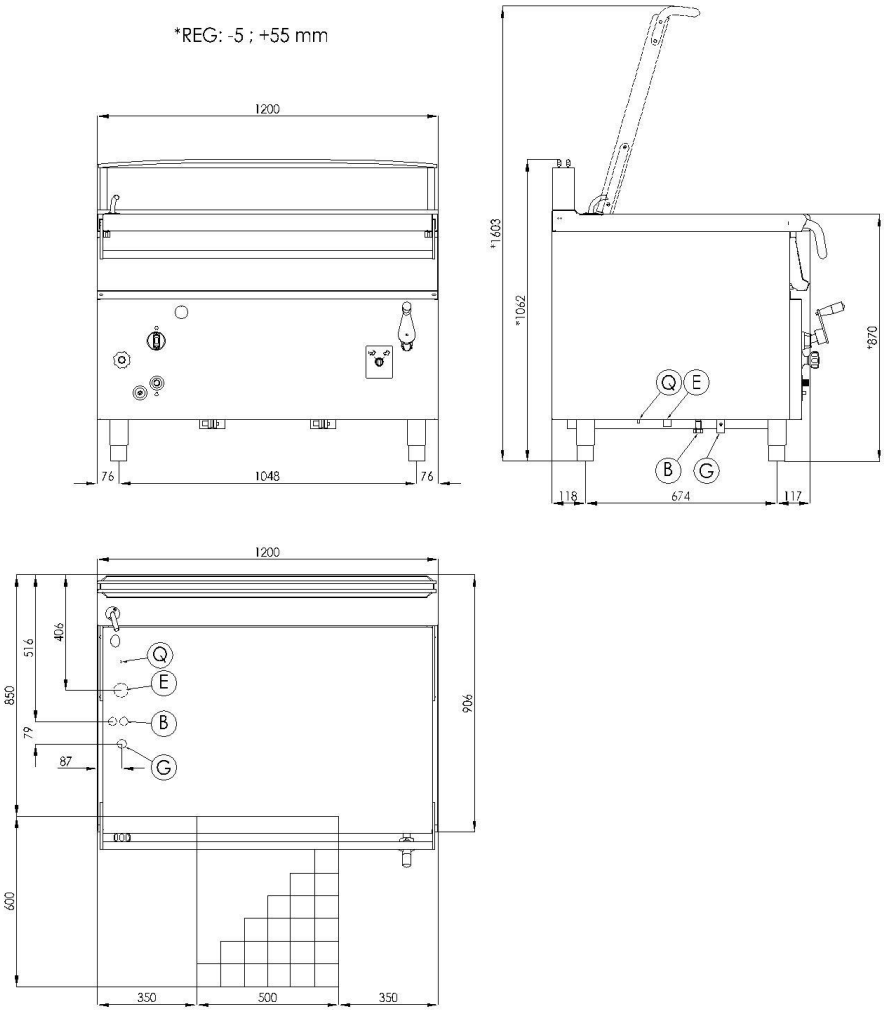

## 6.2 ANSCHLUSSPLAN B12

| LEGENDE: | | | |
|---|---|---|---|
| G | Gasamschlußstutzen (ISO 7-1) | G | Gasamschlußstutzen (ISO 7-1) |
| B | Wasseranschluß | B | Wasseranschluß |
| | | E | Elektrischer Anschluß |
| | | Q | Klemme potentialausgleich |

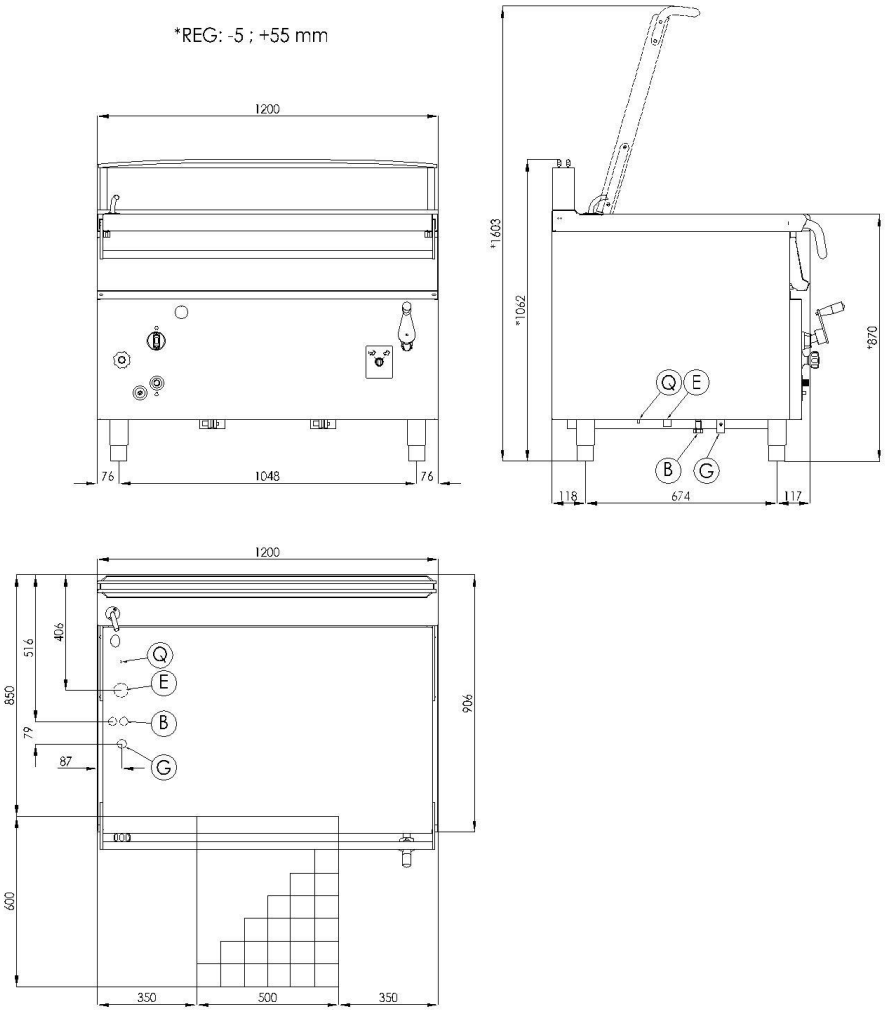

## 6.2 PLAN POSITIONS DES RACCORDEMENTS B12

| LEGENDE: | | | |
|---|---|---|---|
| G | Entrée gaz (ISO 7-1) | G | Entrée gaz (ISO 7-1) |
| B | Raccord eau | B | Raccord eau |
| | | E | Raccordement électrique |
| | | Q | Bornier equipotentiel |

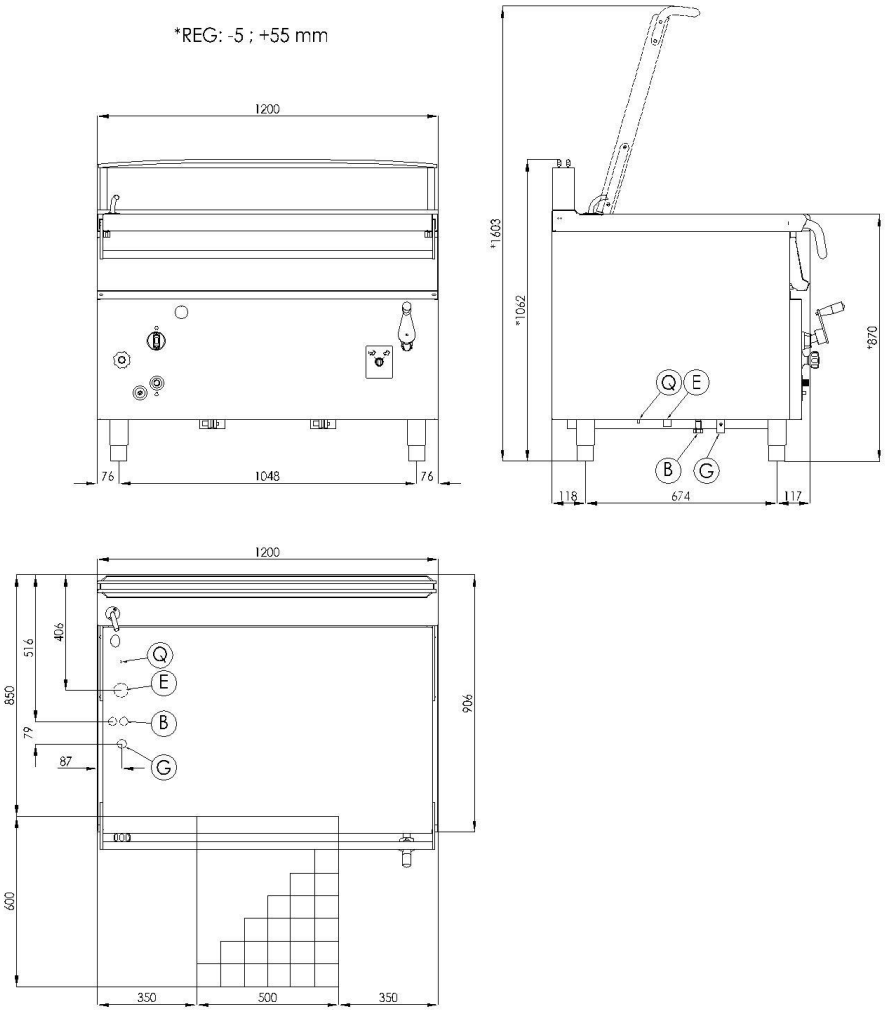

## 6.3 UBIC ACION DE LAS CONEXIONES B12
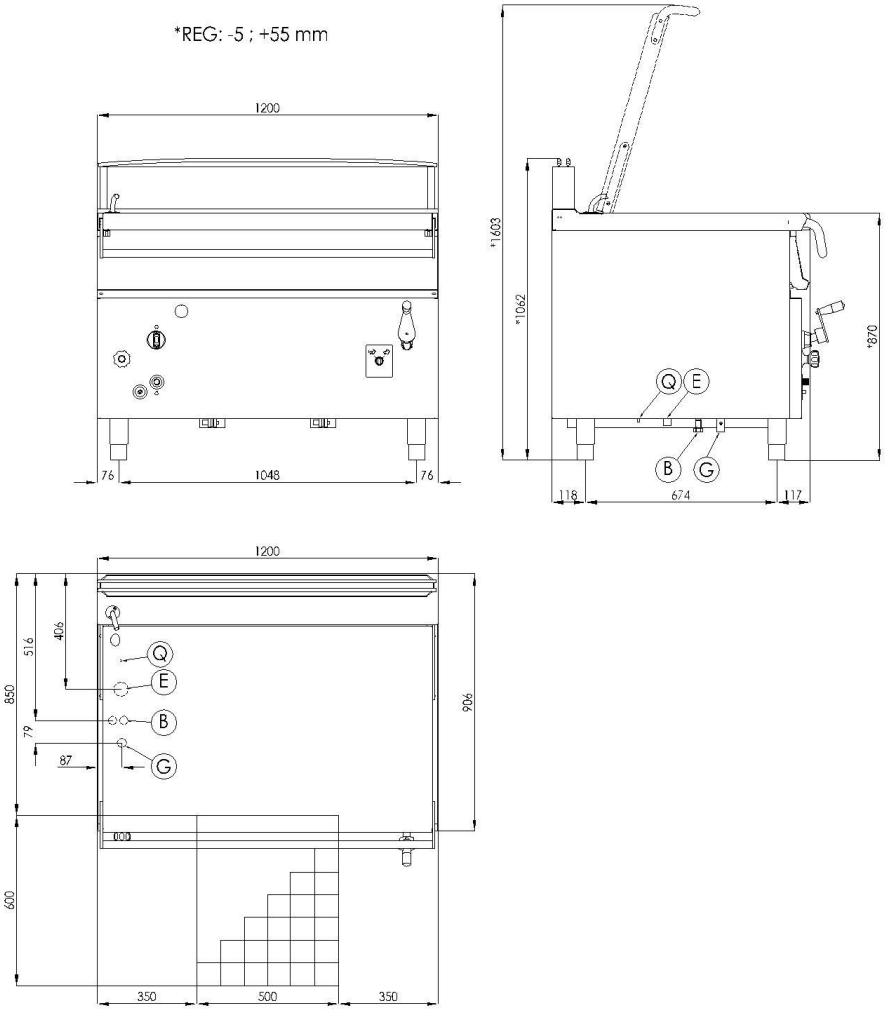
| LEYENDA: | | | |
|---|---|---|---|
| G | Conexiòn gas (ISO 7-1) | G | Conexiòn gas (ISO 7-1) |
| B | Conexiòn agua | B | Conexiòn agua |
| | | E | Conexiòn elèctrica |
| | | Q | Tornillo equipotencial |