# SALAMANDRE CLASSIC

## 216023

## SEF2/0

## Salamandre classique électrique fermée sur 3 côtés SEF

- Salamandre électrique Classic SEF2/0 fermée sur 3 côtés.
- 2 zones indépendantes de cuisson pour une surface totale de 62,5x38 cm.
- La salamandre est un appareil polyvalent qui permet de gratiner, maintenir à température des plats prêts à servir, dorer des plats au four comme les lasagnes et gratins, griller et finir la cuisson de viandes telles que hamburgers, steacks, saucisses de Francfort, côtelettes.
- Fabrication en acier inoxydable fermée sur 3 côtés pour une économie d'énergie majeure et des temps de cuisson plus rapides.
- Panneau arrière facilement amovible, afin de rendre la salamandre accessible sur 2 côtés, comme un modèle ouvert.
- Chauffage au moyen de résistances blindées en Incoloy situées dans le plan supérieur.
- Contrôle de la température moyennant un régulateur d'énergie.
- Grille de cuisson en acier chromé et bac de récupération des graisses en acier inox avec poignée athermique, extractibles.
- Grille de cuisson positionnable sur 3 niveaux différents.
- Pieds en plastique caoutchouté.
- Étriers pour installation murale (en option)


TECNOINOX Srl se réserve le droit d'apporter des modifications à tout moment et sans préavis.
tecnoinox.it

## DONNÉES TECHNIQUES

| | | | |
|---|---|---|---|
| PUISSANCE TOTALE | 4 kW | PUISSANCE ÉLECTRIQUE | 4 kW |
| FRÉQUENCE | 50/60 Hz | TENSION | 400 2N ~ V |
| GUIDES | n° 3 | SURFACES CHAUFFANTES | n° 1 |
| SURFACE DE CUISSON | 62,5X38 cm | ZONES CHAUFFANTES | n° 2 |
| DEGRÉ IPX | 3 | LARGEUR | 79 cm |
| PROFONDEUR | 40 cm | HAUTEUR | 39 cm |
| LARGEUR DE L'EMBALLAGE | 85 cm | PROFONDEUR DE L'EMBALLAGE | 49 cm |
| HAUTEUR DE L'EMBALLAGE | 46 cm | POIDS NET | 21 kg |
| POIDS BRUT | 24 kg | VOLUME | 0,19 m³ |

## ACCESSOIRES

| | |
|---|---|
| **9008** | PAIRE DE SUPPORTS MURAUX POUR SALAMANDRE QSE-SEF |


TECNOINOX Srl se réserve le droit d'apporter des modifications à tout moment et sans préavis.
**tecnoinox.it**

## SCHÉMAS D'INSTALLATION

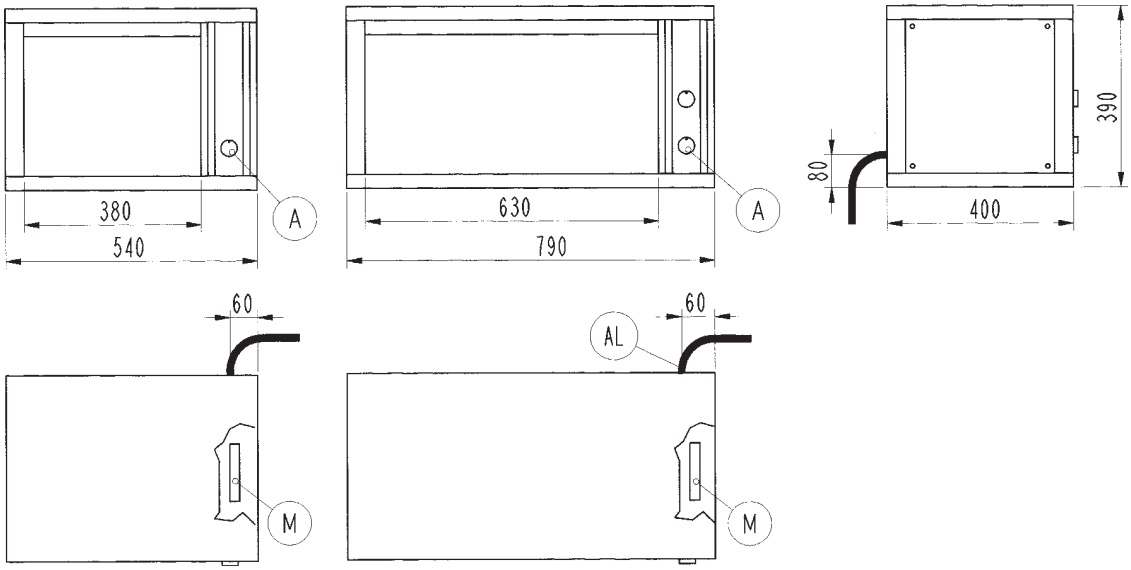


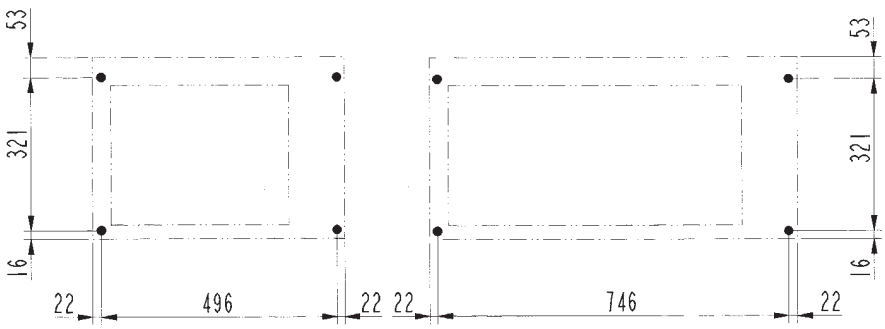


Schema di foratura parete in calcestruzzo per fissaggio staffe
Schema für Betonwandbohrungen zur Befestigung der Wandhalterungen
Diagram for drilling cement walls for the fastening of brackets
Schéma de perçage de la paroi en béton pour fixer les étriers
Esquema de perforación de la pared de hormigón para fijación soportes

AI = Entrata cavo elettrico | Power supply cable inlet | Netzkabeleingang | Вход электропровода | Entrée câble électrique | Entrada cable eléctrico.

Fig.1 | Abb.1 | рис.1 - 5415.698.00


TECNOINOX Srl se réserve le droit d'apporter des modifications à tout moment et sans préavis.
tecnoinox.it