136031

DFR70E0

Friteuse électrique cuve double 8+8l avec éléments chauffants basculants intégrés dans la cuve Drop-in - paniers et couvercles inclus

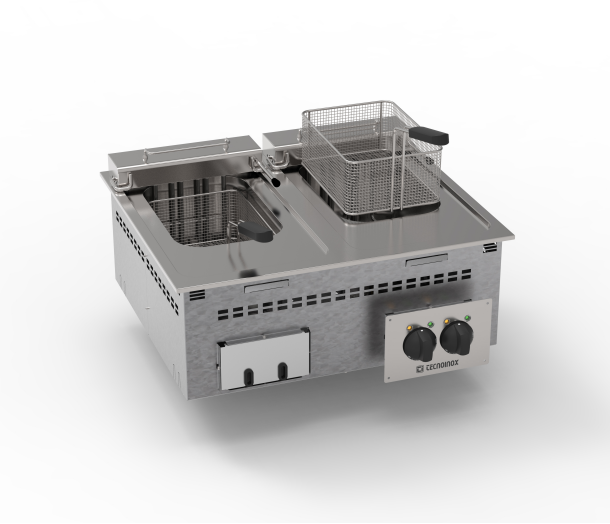

- Friteuse électrique drop-in avec 2 cuves indépendantes de 8+8 L, dimensions 70 x 60 x 33 cm.
- Les drop-in sont des appareils qui sont insérés dans des plans de différents matériaux, à condition qu'ils soient ininflammables. Les modules peuvent être posés sur le plan ou installés au ras du plan.
- Puissance : 2 x 6 kW.
- Cuve emboutie en acier inoxydable AISI 304 avec coins arrondis soudée hermétiquement au plan de travail embouti en acier inoxydable AISI 304 avec finition Scotch Brite.
- Profil interne de la cuve emboutie arrondie pour un nettoyage facile, conforme aux standards d'hygiène.
- Vaste niche avant pour l'expansion de l'huile et de la mousse.
- Chauffage avec résistances blindées basculantes en acier inox AISI 304 qui permettent un nettoyage facile de la cuve.
- Support des paniers fixé sur le dispositif basculant.
- Évacuation sur le fond de la cuve.
- Panier et couvercle fournis.
- Panneau de commande en acier inox.
- Température avec réglage de 100 °C jusqu'à la température maximale de 190 °C en-dessous du point de fumée de l'huile.
- Bulbes des thermostats immergées dans l'huile avec une plus grande réactivité pour mesurer la température dans le cuve, pour amener l'huile à la température requise, pour abaisser les points de fumée, pour prolonger la durée d'utilisation de l'huile.
- Thermostat de sécurité qui intervient en cas de fonctionnement anormal.
- Lampe verte qui indique la présence de tension.
- Lampe orange qui indique que les résistances chauffent.

TECNOINOX Srl se réserve le droit d'apporter des modifications à tout moment et sans préavis.
tecnoinox.it

DONNÉES TECHNIQUES

PUISSANCE TOTALE	12 kW	PUISSANCE ÉLECTRIQUE	12 kW
FRÉQUENCE	50/60 Hz	TENSION	400 3N ~ V
PLAGE DE TEMPÉRATURE	100÷190 °C	CAPACITÉ DE LA CUVE	8LT+8LT
DIMENSIONS DE LA CUVE	22,5X34X22,5 cm	CHAUFFAGE	RÉSISTANCES EN CUVE
TYPE DE CUVE	AISI 304	CUVES	n° 2
LARGEUR	70 cm	PROFONDEUR	60 cm
HAUTEUR	33 cm	LARGEUR DE L'EMBALLAGE	76 cm
PROFONDEUR DE L'EMBALLAGE	72 cm	HAUTEUR DE L'EMBALLAGE	55 cm
POIDS NET	24 kg	POIDS BRUT	31,6 kg
VOLUME	0,3 m³		

ACCESSOIRES

120575	PANIER SUPPLÉMENTAIRE POUR FRITEUSES 8L - DIM. CM (21X26,5X10,5H)
120690	PANIER SUPPLÉMENTAIRE (2 PCS) POUR FRITEUSES 8L - DIM. CM (10.5X26.5X10.5H)

TECNOINOX Srl se réserve le droit d'apporter des modifications à tout moment et sans préavis.
tecnoinox.it

SCHÉMAS D'INSTALLATION

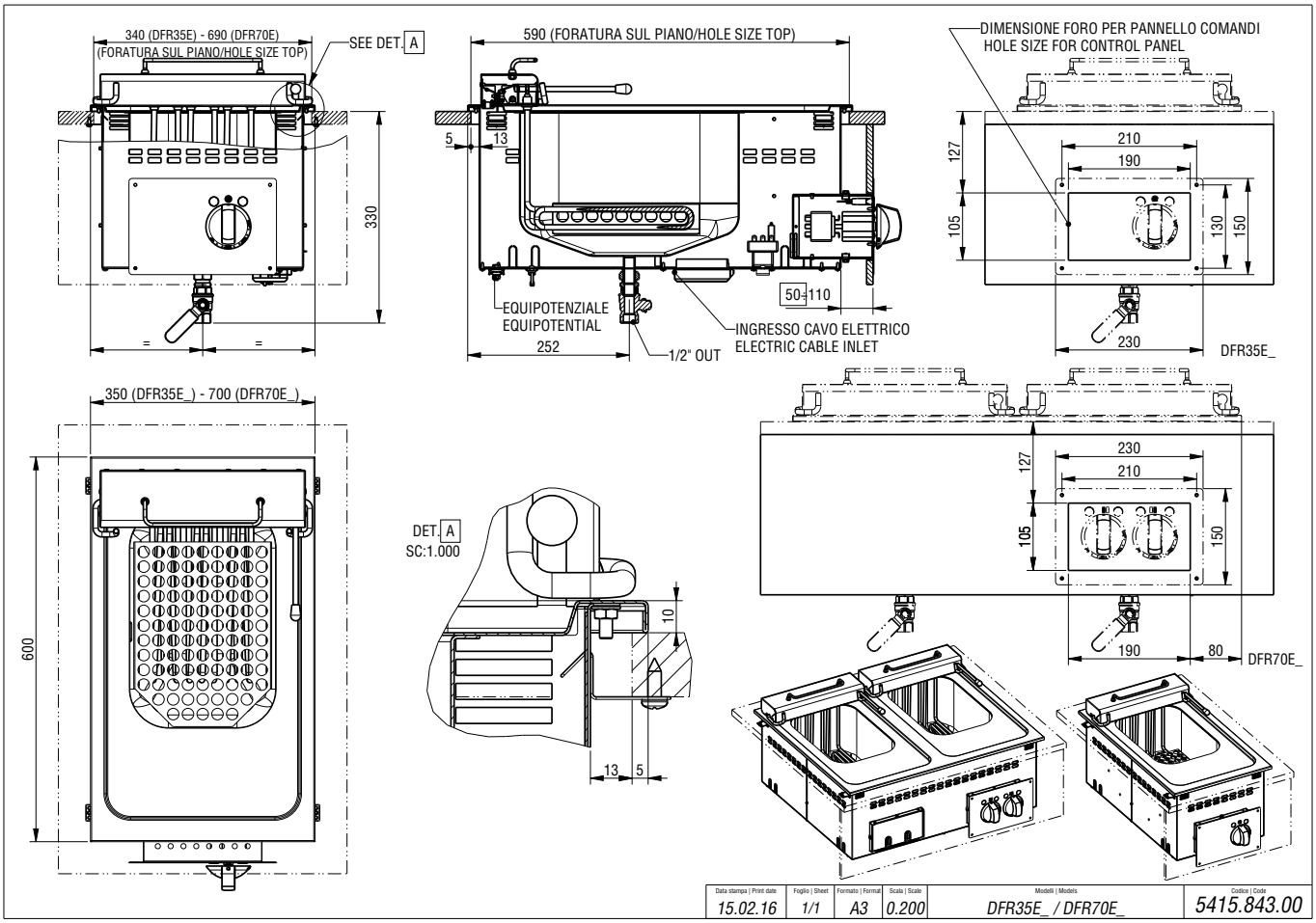

TECNOINOX Srl se réserve le droit d'apporter des modifications à tout moment et sans préavis.
tecnoinox.it

Standard installation

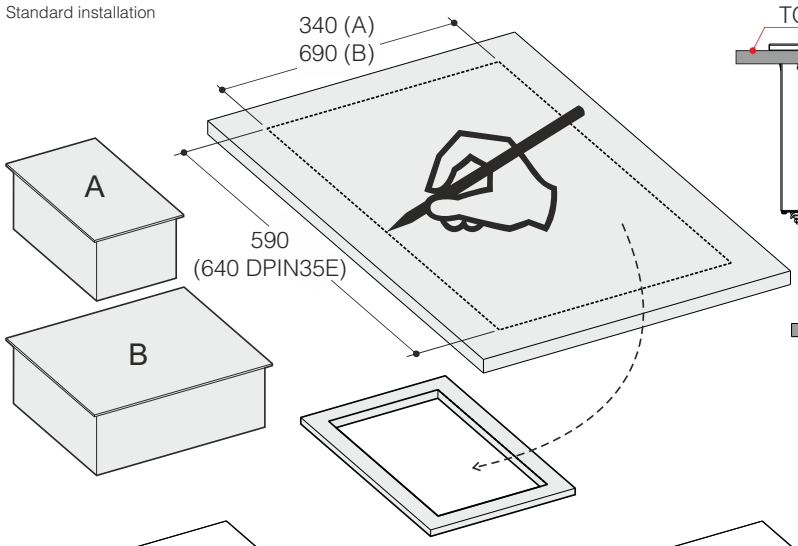

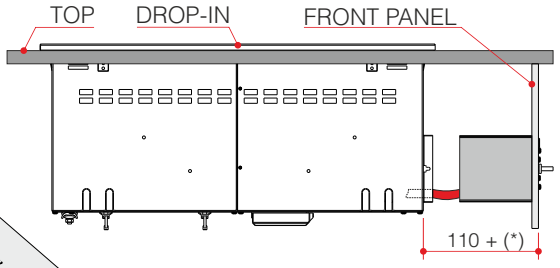

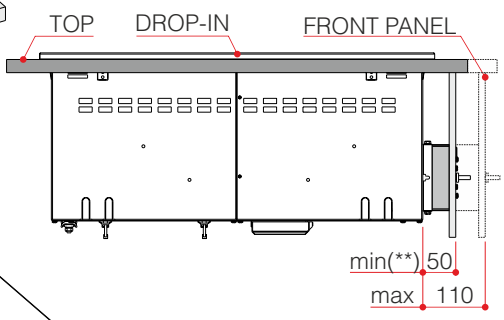

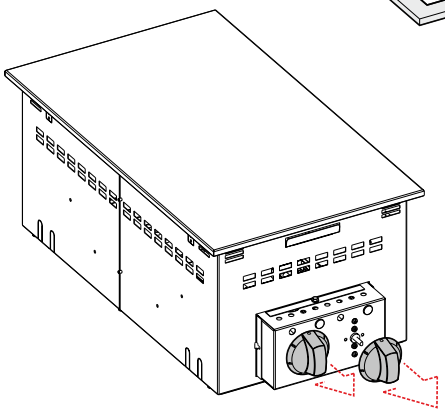

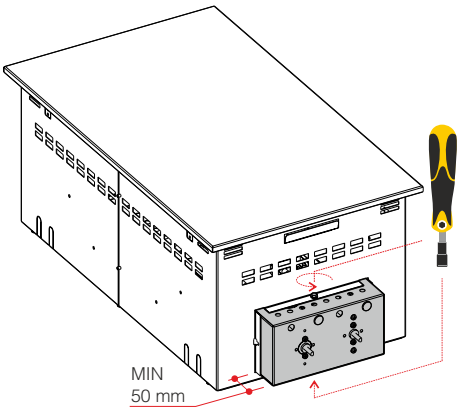

(*)
dipende dal modello
variable from models

(**) 110 mm
per modelli DBM_
for DBM_ models

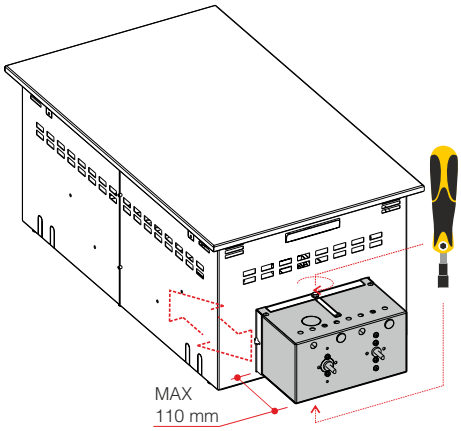

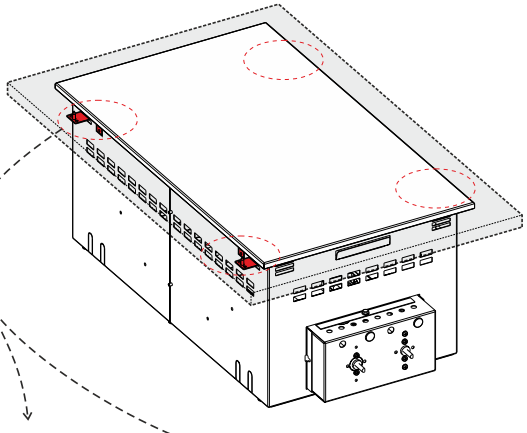

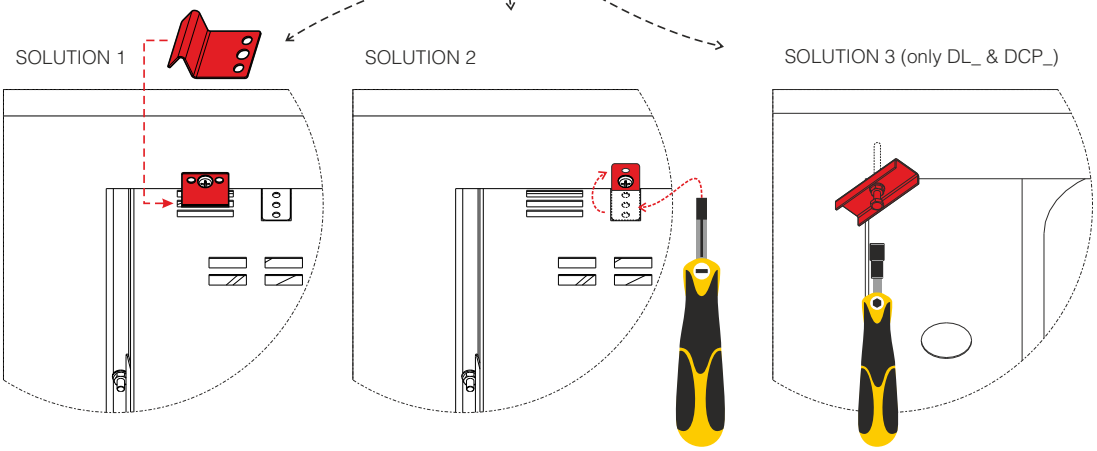

5415.912.00

Fixing Type 1

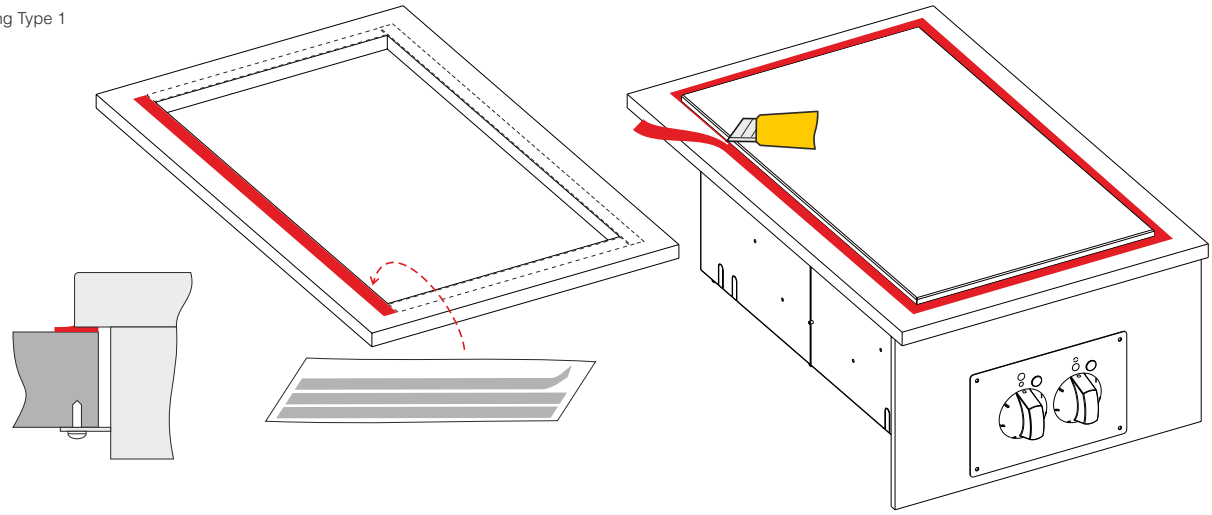

Fixing Type 2 & 3

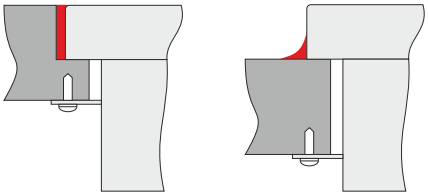

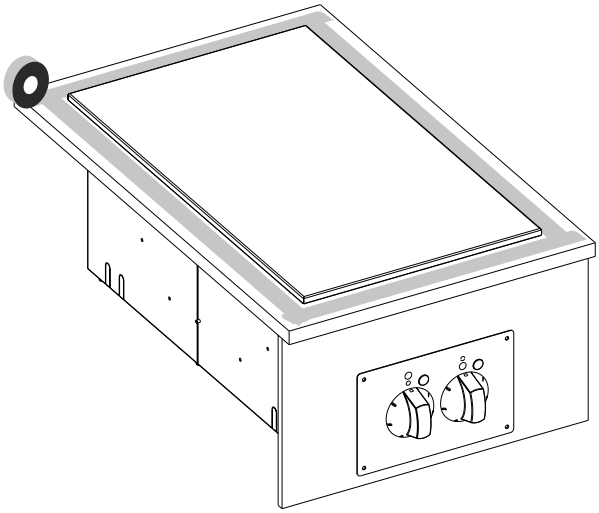

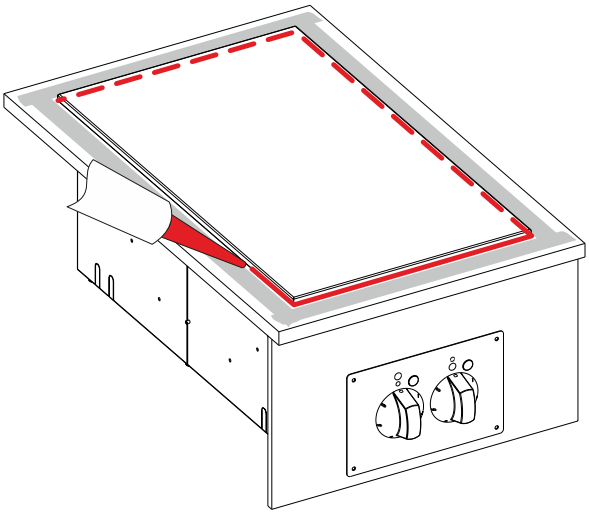

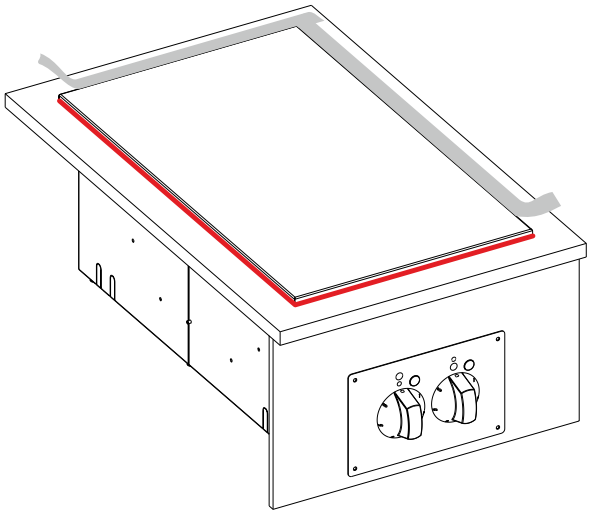

Side installation

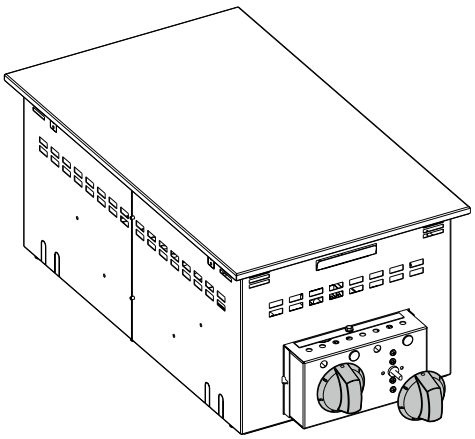

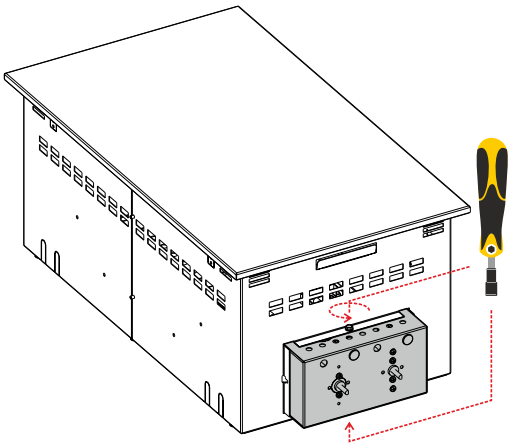

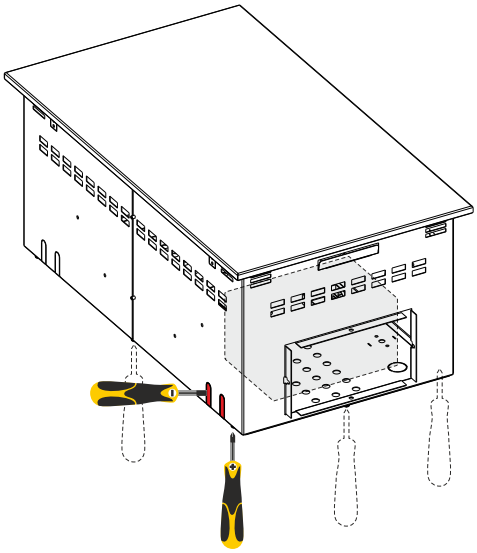

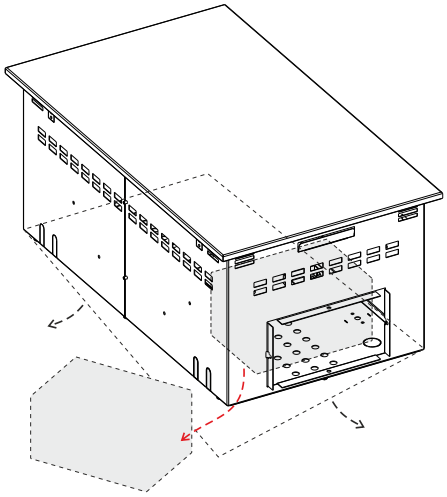

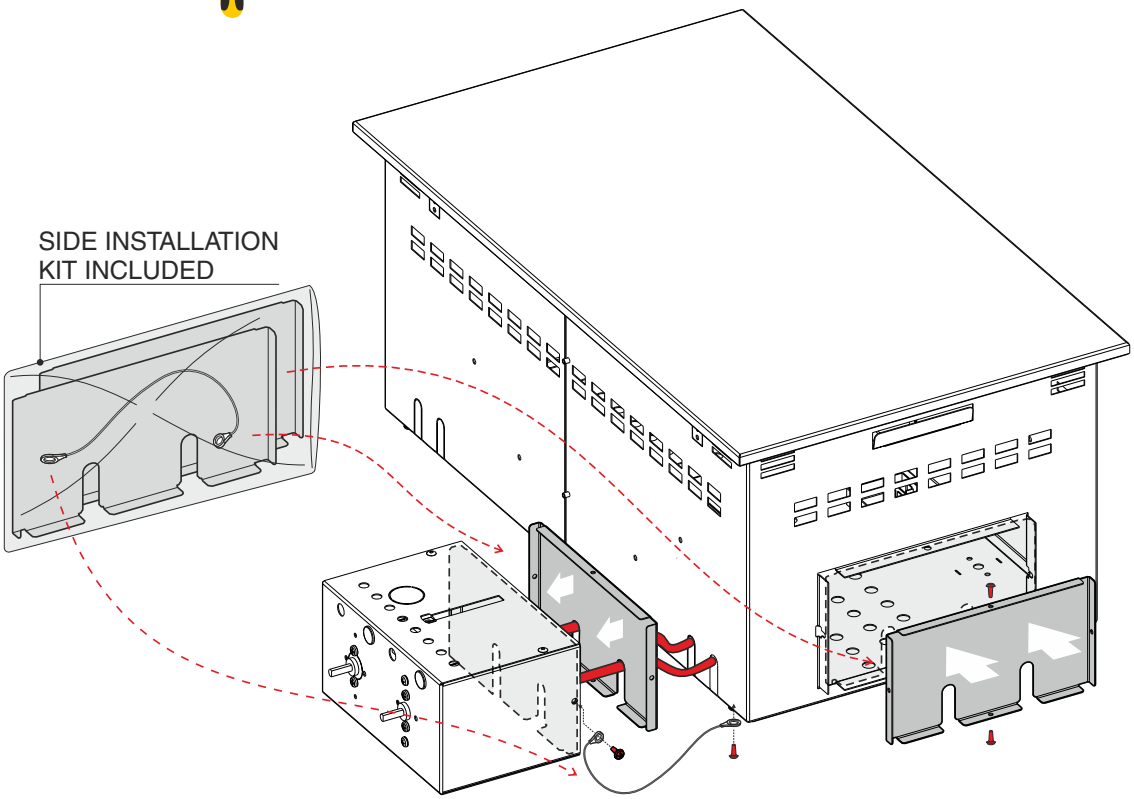

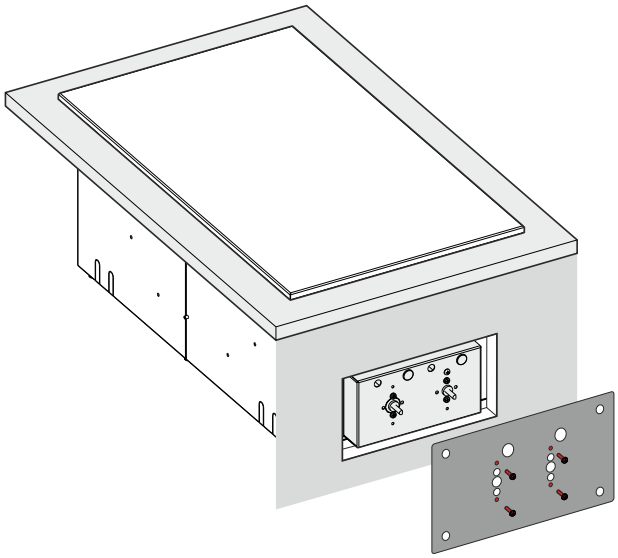

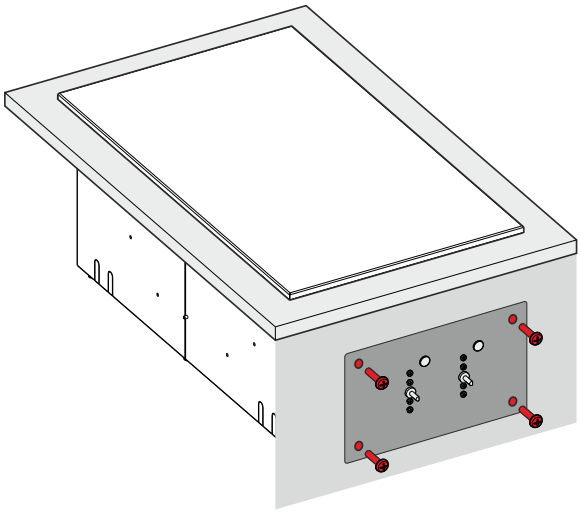

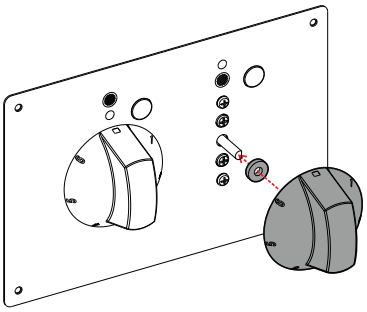

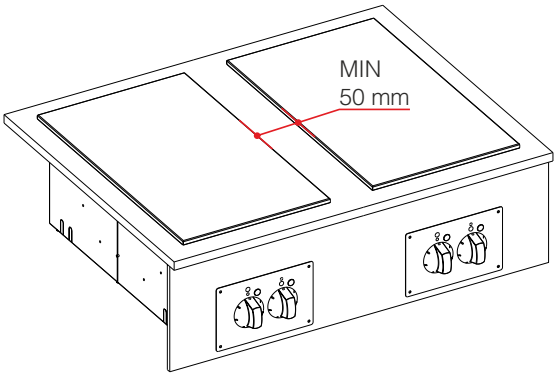
MIN
50 mm

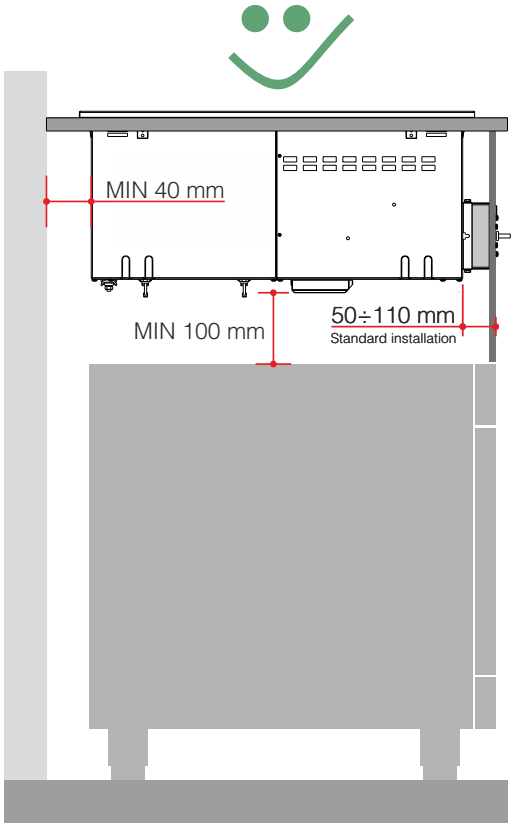
MIN 40 mm
MIN 100 mm
50÷110 mm
Standard installation

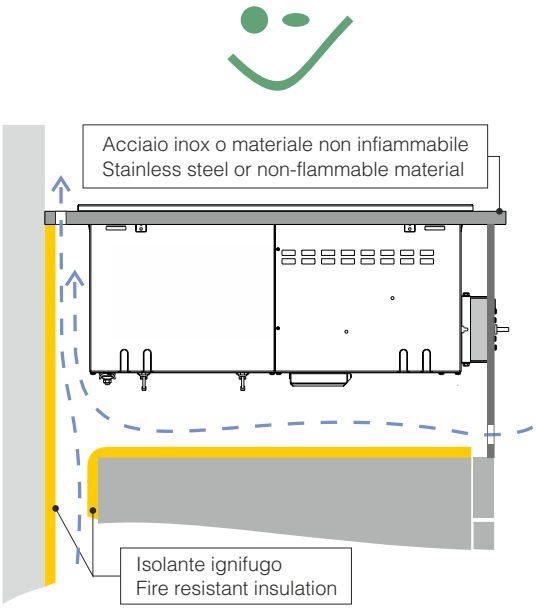
Acciaio inox o materiale non infiammabile
Stainless steel or non-flammable material
Isolante ignifugo
Fire resistant insulation