136002

DPC35E1

Plan de cuisson électrique avec 2 plaques hermétiques rondes (diam 22cm - 8.7in) Drop-in

- Drop-in électrique, dimensions 35 x 60 x 26,6 cm, avec 2 plaques rondes en fonte de 22 cm de diamètre.
- Les drop-in sont des appareils qui sont insérés dans des plans de différents matériaux, à condition qu'ils soient ininflammables. Les modules peuvent être posés sur le plan ou installés au ras du plan.
- Plan de travail embouti avec angles arrondis pour éviter les débordements et pour une hygiène maximale et un nettoyage facile.
- Plaques électriques en fonte hermétiquement fixées au plan embouti.
- Puissance de 2,6 kW pour chaque plaque réglable sur 6 niveaux.
- Limiteur de température à l'intérieur des plaques pour réduire la consommation énergétique.
- Commandes de chauffage et contrôle séparés pour chaque plaque.
- Voyants lumineux indiquant les plaques allumées.
- Panneau de commande en acier inox.
- Plan de travail en acier inox AISI 304 avec finition Scotch Brite.

TECNOINOX Srl se réserve le droit d'apporter des modifications à tout moment et sans préavis.
tecnoinox.it

DONNÉES TECHNIQUES

PUISSANCE TOTALE	5,2 kW	PUISSANCE ÉLECTRIQUE	5,2 kW
FRÉQUENCE	50/60 Hz	TENSION	230 ~ V
PUISSANCE DU PLAN DE CUISSON	5,2 kW	PUISSANCE DES ZONES DE CUISSON	2X2,6 n°- kW
DIMENSIONS DE LA PLAQUE ÉLECTRIQUE	Ø 22 cm	NOMBRE DES ZONES DE CUISSON	n° 2
LARGEUR	35 cm	PROFONDEUR	60 cm
HAUTEUR	26,6 cm	LARGEUR DE L'EMBALLAGE	72 cm
PROFONDEUR DE L'EMBALLAGE	42 cm	HAUTEUR DE L'EMBALLAGE	54 cm
POIDS NET	11 kg	POIDS BRUT	16 kg
VOLUME	0,16 m³		

TECNOINOX Srl se réserve le droit d'apporter des modifications à tout moment et sans préavis.
tecnoinox.it

SCHÉMAS D'INSTALLATION

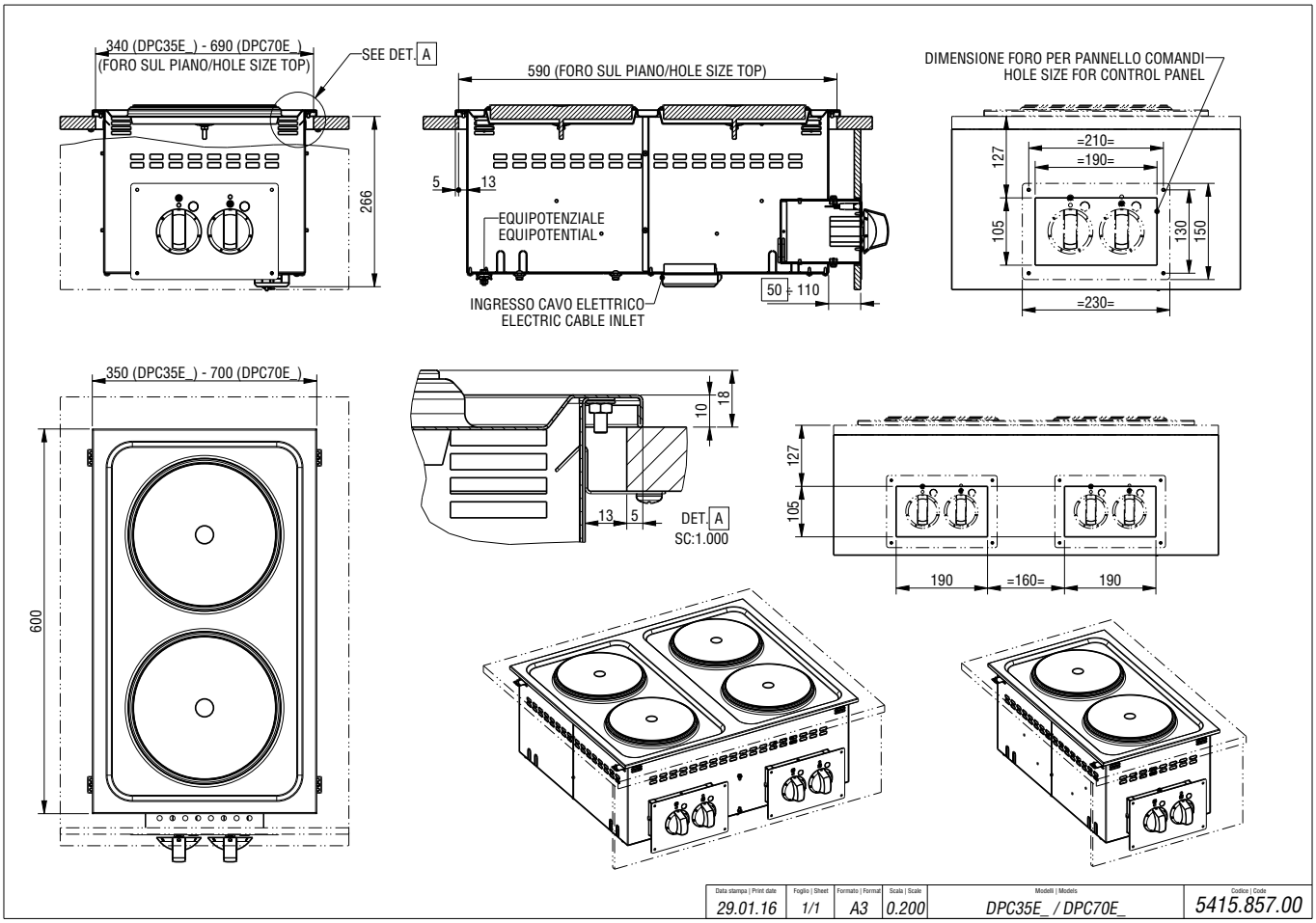

TECNOINOX Srl se réserve le droit d'apporter des modifications à tout moment et sans préavis.
tecnoinox.it

Standard installation

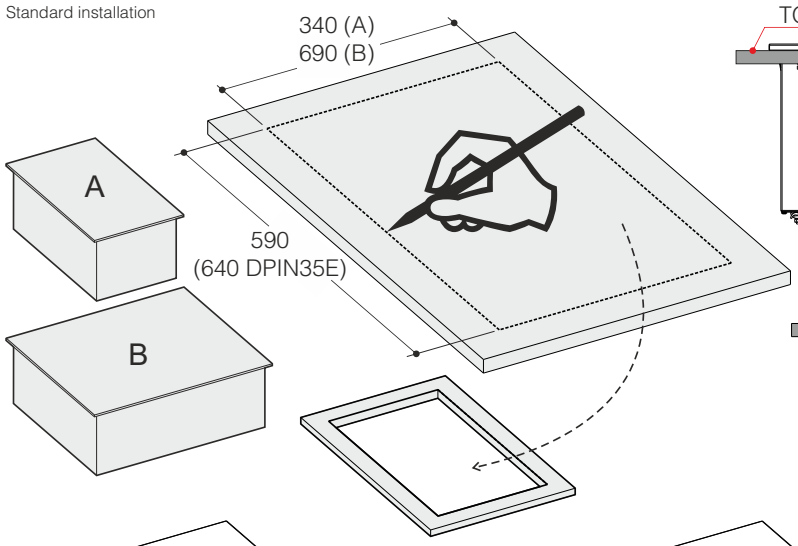

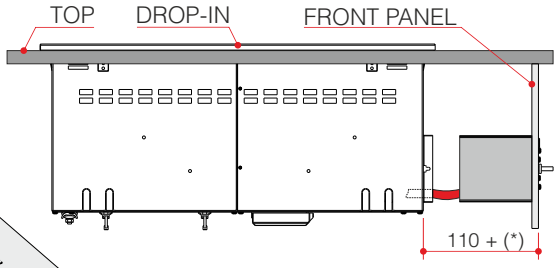

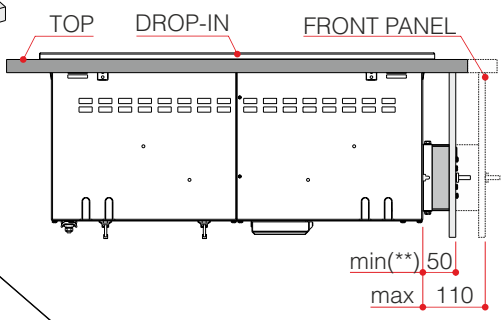

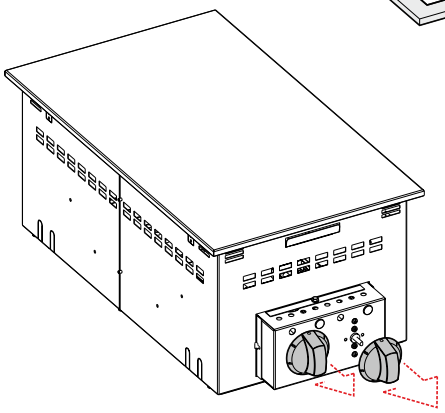

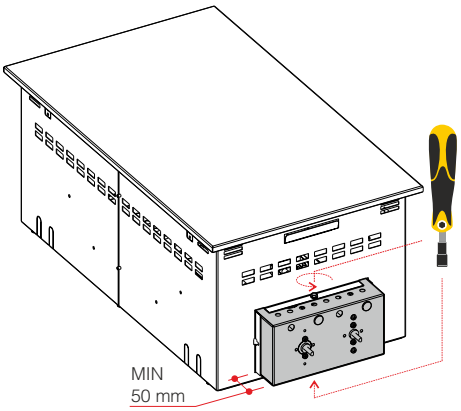

(*)
dipende dal modello
variable from models

(**) 110 mm
per modelli DBM_
for DBM_ models

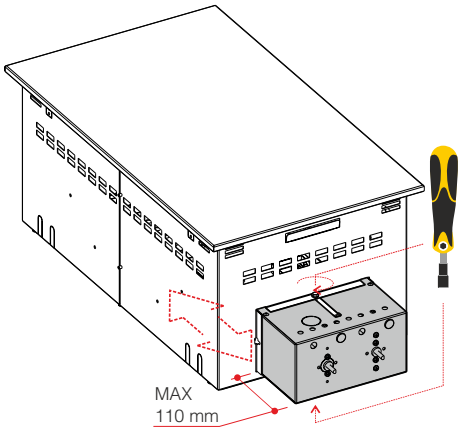

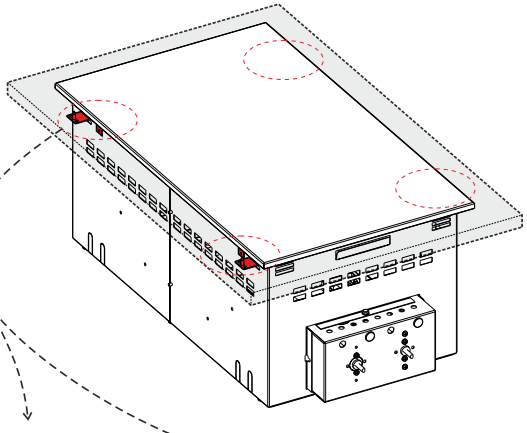

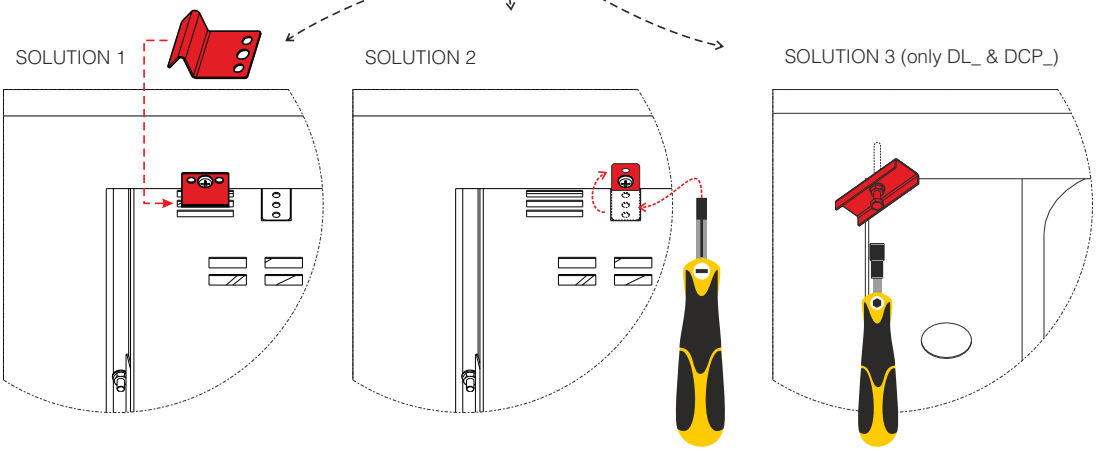

5415.912.00

Fixing Type 1

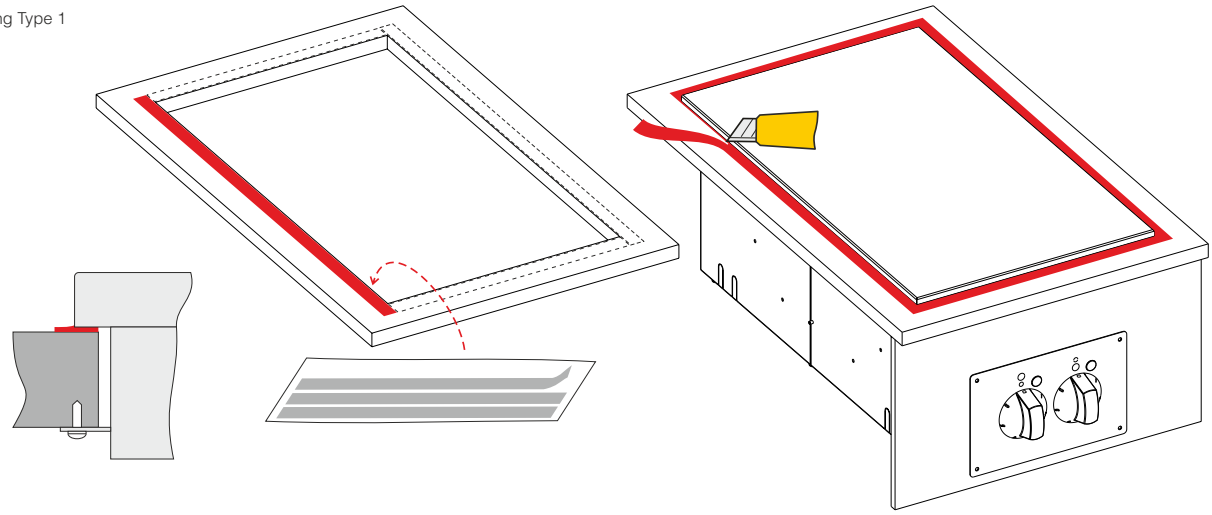

Fixing Type 2 & 3

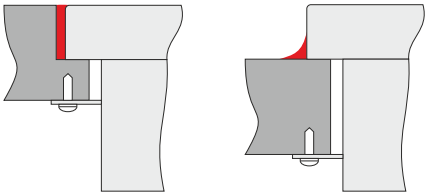

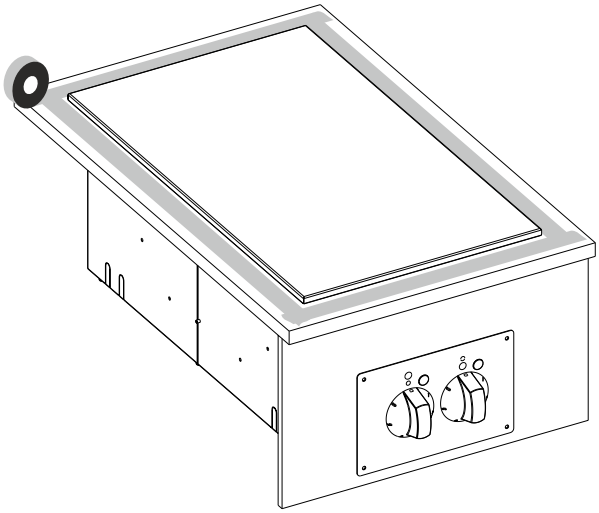

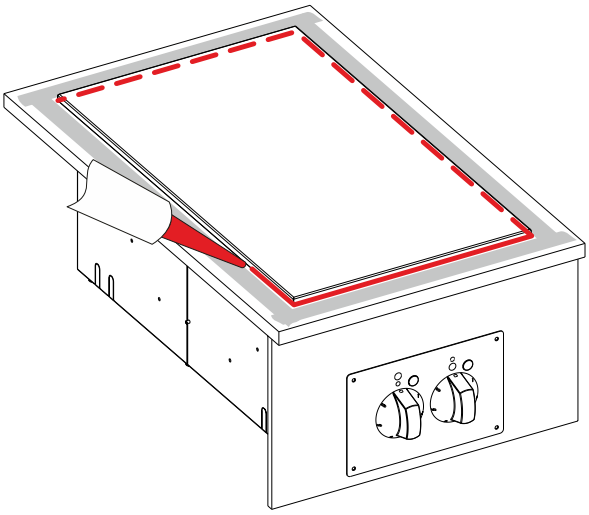

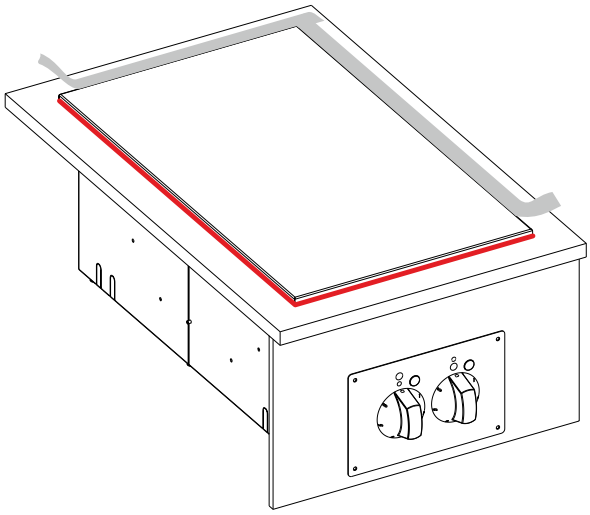

Side installation

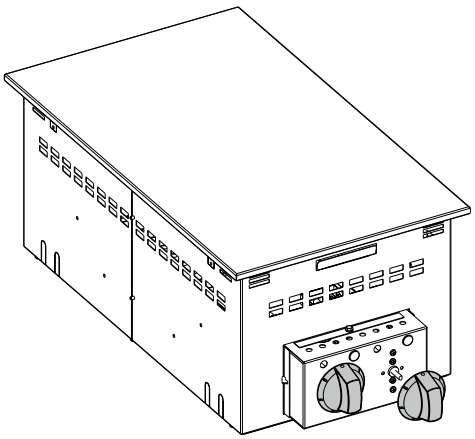

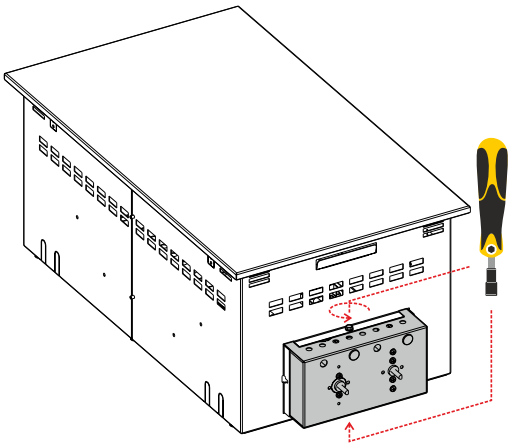

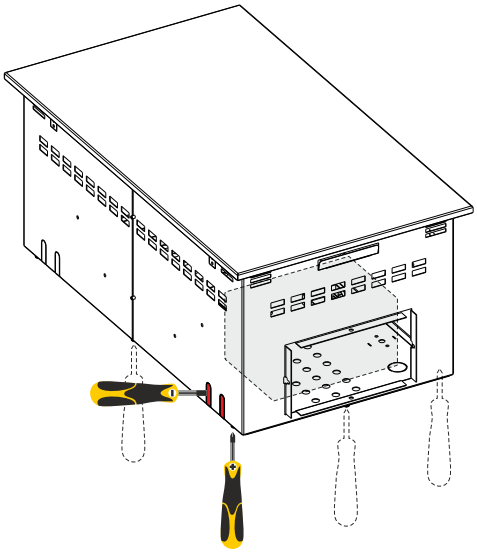

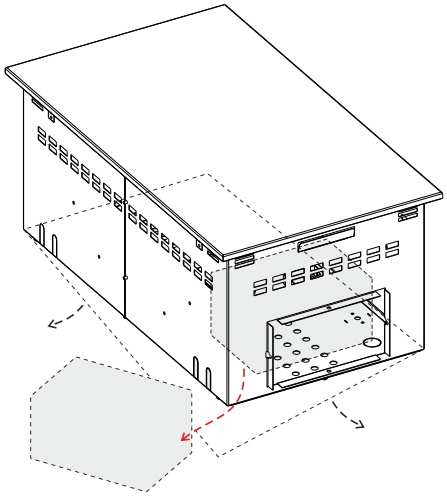

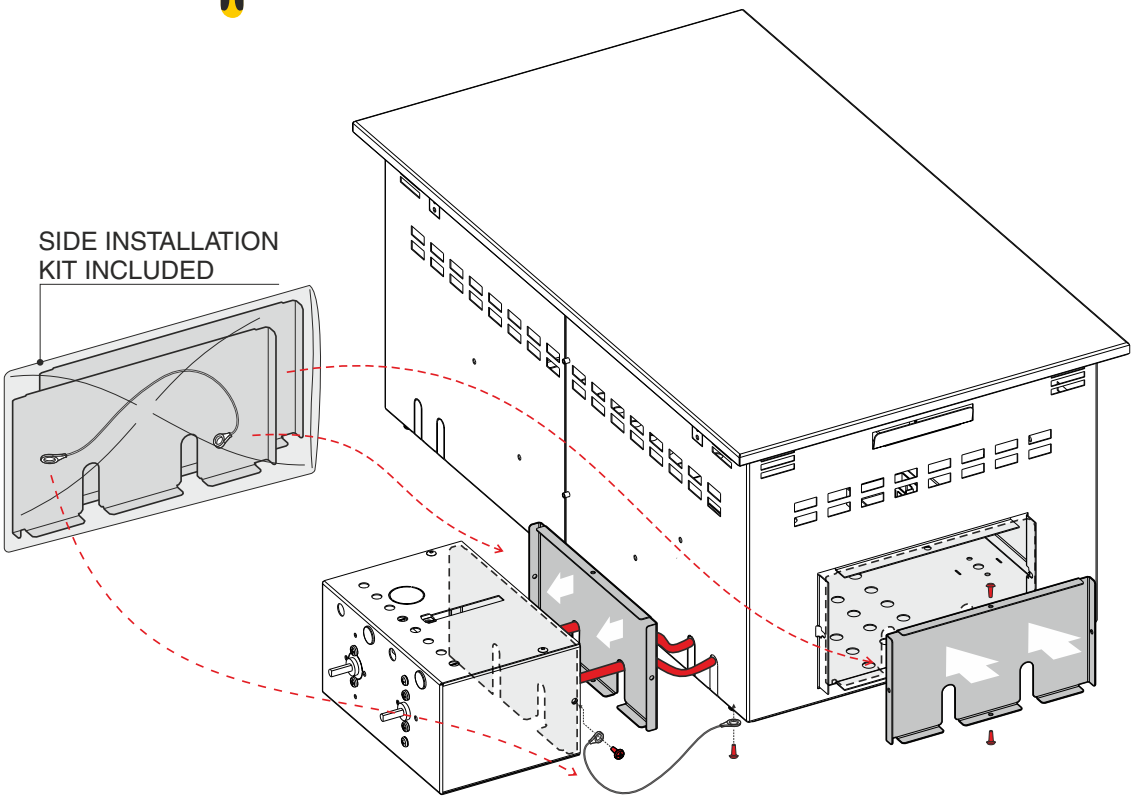

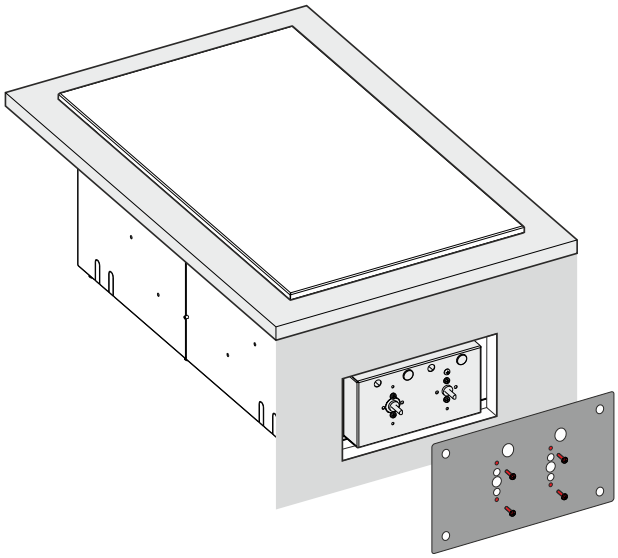

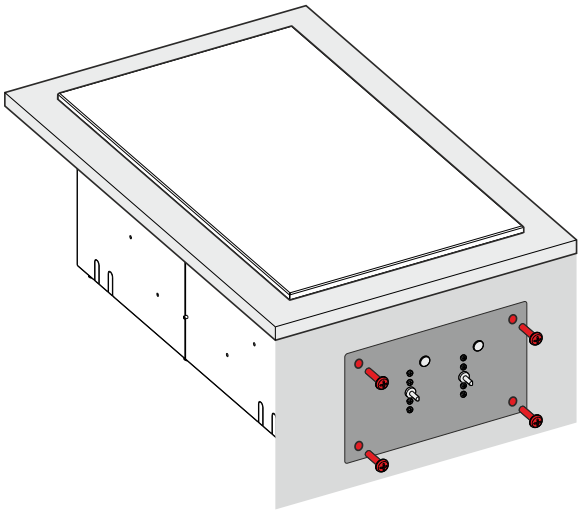

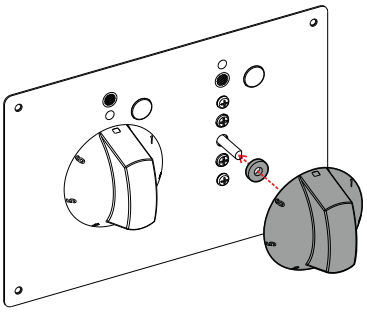

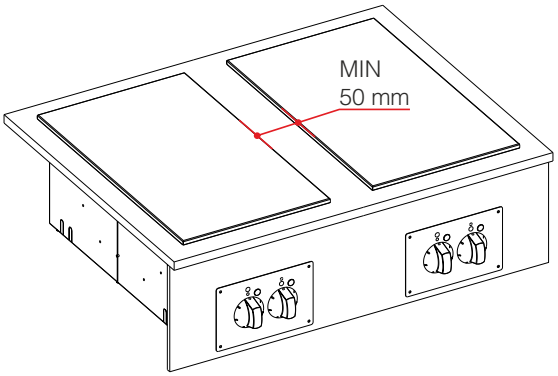
MIN
50 mm

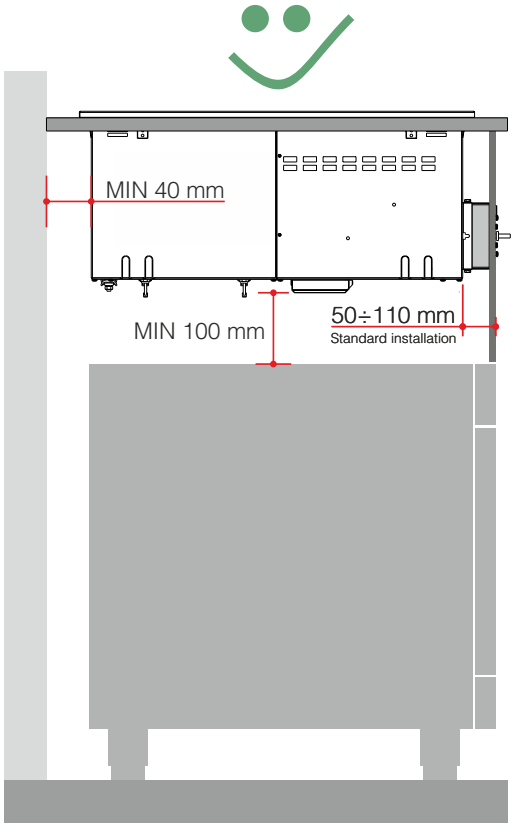
MIN 40 mm
MIN 100 mm
50÷110 mm
Standard installation

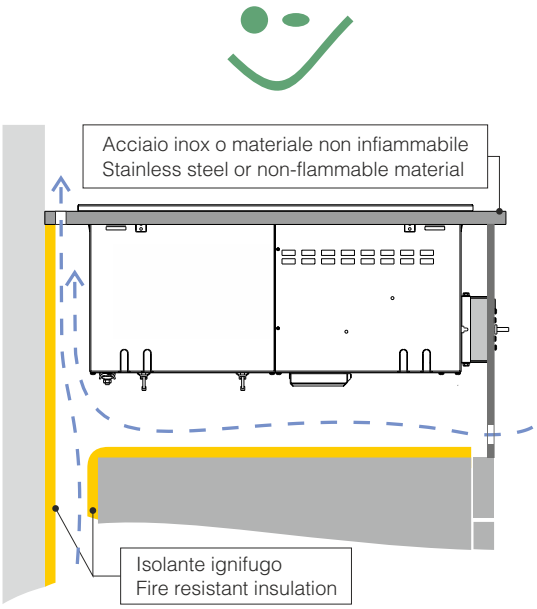
Acciaio inox o materiale non infiammabile
Stainless steel or non-flammable material
Isolante ignifugo
Fire resistant insulation