126050

FR35ES/0

Friteuse électrique 1 cuve 8l avec éléments chauffants basculants intégrés dans la cuve top - paniers et couvercles inclus

- Friteuse électrique de 8 L, version top de 35 cm.
- Panneau de contrôle et côtés en acier inox.
- Système de couplage de modules avec joints extérieurs latéraux.
- Cuve emboutie en AISI 304 avec angles arrondis soudée hermétiquement au plan de travail embouti en AISI 304, finition Scotch Brite.
- . Plan avec zone avant pour l'expansion de l'huile et de la mousse.
- Profil interne de la cuve arrondie pour une nettoyage facile, conforme aux standards d'hygiène.
- Chauffage avec résistances blindées basculantes en acier inox AISI 304 qui permettent un nettoyage facile de la cuve.
- Thermostat de travail avec réglage de 100°C-190 °C en-dessous du point de fumée de l'huile.
- Bulbes des thermostats immergées dans l'huile avec une plus grande réactivité pour mesurer la température dans le cuve, pour amener l'huile à la température requise, pour abaisser les points de fumée, pour prolonger la durée d'utilisation de l'huile.
- Thermostat de sécurité qui intervient en cas de fonctionnement anormal.
- Support des paniers fixé sur le dispositif basculant.
- Évacuation frontale avec rallonge coudée fournie.
- Fourni avec un couvercle et un panier pour chaque cuve.
- Compartiment technique pour faciliter le branchement électrique.
- Pieds en plastique caoutchouté réglables en hauteur 15-25 mm

TECNOINOX Srl se réserve le droit d'apporter des modifications à tout moment et sans préavis.
tecnoinox.it

DONNÉES TECHNIQUES

PUISSANCE TOTALE	7,5 kW	PUISSANCE ÉLECTRIQUE	7,5 kW
FRÉQUENCE	50/60 Hz	TENSION	400 3N ~ V
PLAGE DE TEMPÉRATURE	100÷190 °C	CAPACITÉ DE LA CUVE	8LT
DIMENSIONS DE LA CUVE	22,5X34X22,5 cm	CHAUFFAGE	RÉSISTANCES EN CUVE
TYPE DE CUVE	AISI 304	CUVES	n° 1
HAUTEUR DU PIED	25 mm	RÉGLAGE DU PIED	25/35 mm
DEGRÉ IPX	4	LARGEUR	35 cm
PROFONDEUR	65 cm	HAUTEUR	28 cm
LARGEUR DE L'EMBALLAGE	71 cm	PROFONDEUR DE L'EMBALLAGE	41 cm
HAUTEUR DE L'EMBALLAGE	53 cm	POIDS NET	15 kg
POIDS BRUT	20 kg	VOLUME	0,15 m³

ACCESSOIRES

120575	PANIER SUPPLÉMENTAIRE POUR FRITEUSES 8L - DIM. CM (21X26,5X10,5H)
120585	ÉLÉMENT D'UNION TECNO60, TECNO65
120690	PANIER SUPPLÉMENTAIRE (2 PCS) POUR FRITEUSES 8L - DIM. CM (10.5X26.5X10.5H)

TECNOINOX Srl se réserve le droit d'apporter des modifications à tout moment et sans préavis.
tecnoinox.it

SCHÉMAS D'INSTALLATION

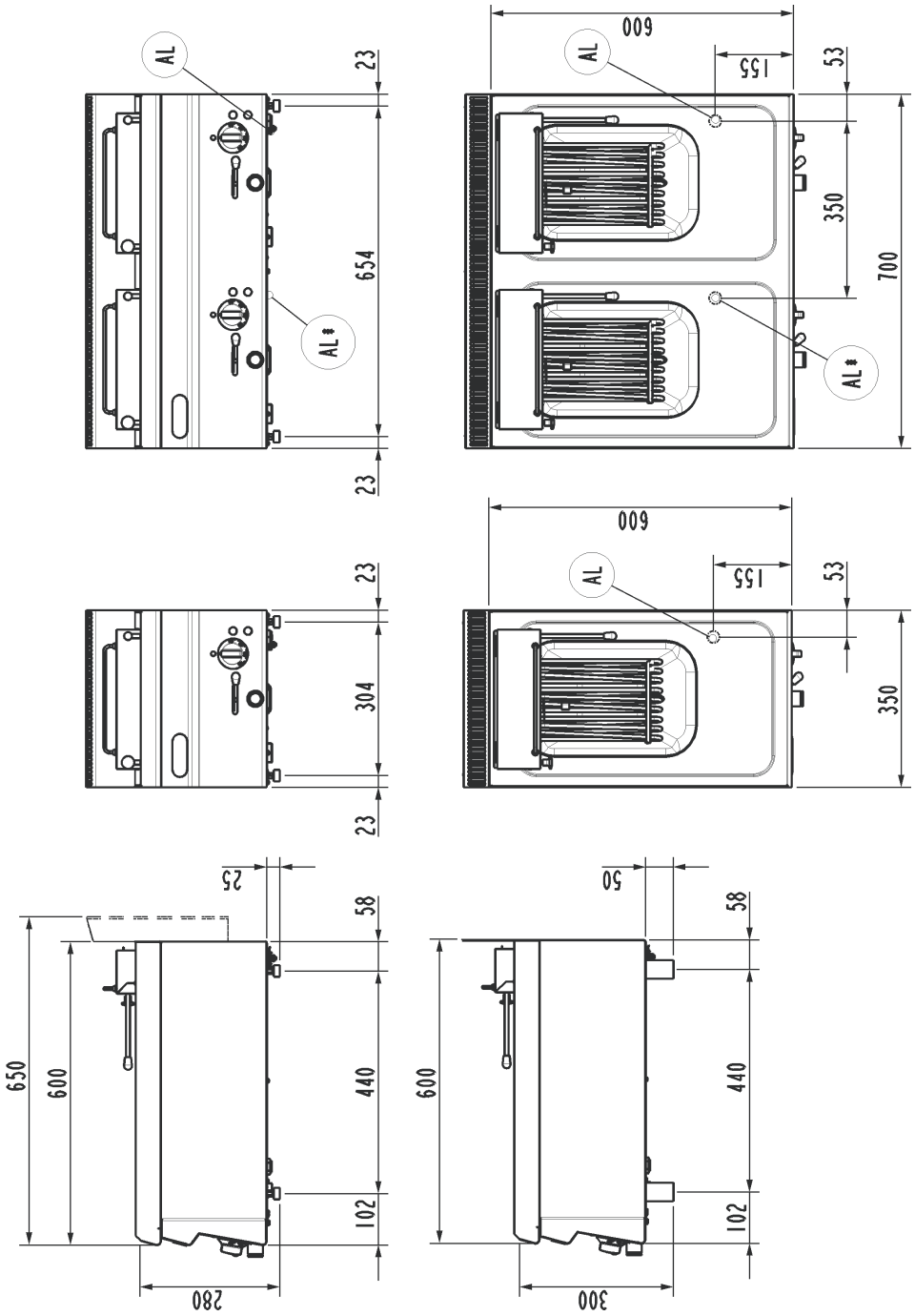

Al = Entrata cavo elettrico | Power supply cable inlet | Netzkabeleingang | Вход электропровода | Entrée cèble électrique | Entrada cable de alimentación.

Al* = Entrata 2° cavo elettrico | 2nd Power supply cable inlet | 2° Netzkabeleingang | 2° Вход электропровода | Entrée 2° câble électrique | Entrada 2° cable de alimentación.

Fig.1 | Abb.1 | рис.1 - 5415.681.00

TECNOINOX Srl se réserve le droit d'apporter des modifications à tout moment et sans préavis.
tecnoinox.it