126021

FTC35E/0

Plaque à snacker électrique lisse chromée

- Plaque à snacker électrique version top de 35 cm avec plaque de cuisson lisse chromée miroir essentiellement recommandée pour la cuisson de produits délicats.
- Plaque de cuisson horizontale de 12 mm d'épaisseur.
- La plaque anti-adhérente assure un nettoyage facile et rapide, aucune oxydation et aucun transfert des saveurs.
- Grattoir fourni.
- Les plaques à snacker chromées sont conformes au Règlement (CE) n° 1935/2004 concernant les matériaux et les objets destinés à venir au contact des produits alimentaires.
- Panneau de contrôle et côtés en acier inox.
- Système de couplage de modules avec joints extérieurs latéraux.
- Appareil destiné à la cuisson directe.
- Plaque de cuisson hermétiquement soudée au plan de travail.
- Chauffage au moyen de résistances blindées en acier inox.
- Thermostat avec réglage de la température de 70 °C à 310 °C.
- Canal avec bouchon et tiroir amovible pour la récupération des graisses et des liquides.
- Rehausse anti-éclaboussures sur 3 côtés fixe et intégrée au plan.
- Doté d'un thermostat de sécurité qui intervient en cas de fonctionnement anormal.
- Pieds en plastique caoutchouté réglables en hauteur 15-25 mm.
- Compartiment technique pour faciliter le branchement électrique.

TECNOINOX Srl se réserve le droit d'apporter des modifications à tout moment et sans préavis.
tecnoinox.it

DONNÉES TECHNIQUES

PUISSANCE TOTALE	3,9 kW	PUISSANCE ÉLECTRIQUE	3,9 kW
FRÉQUENCE	50/60 Hz	TENSION	380-415 3N~ V
PLAGE DE TEMPÉRATURE	50÷320 °C	SURFACE DE CUISSON	34,6X56,4 cm
TYPE PLAQUE	CHROMÉE - LISSE	ZONES CHAUFFANTES	n° 1
HAUTEUR DU PIED	25 mm	RÉGLAGE DU PIED	25/35 mm
DEGRÉ IPX	4	LARGEUR	35 cm
PROFONDEUR	65 cm	HAUTEUR	28 cm
LARGEUR DE L'EMBALLAGE	71 cm	PROFONDEUR DE L'EMBALLAGE	41 cm
HAUTEUR DE L'EMBALLAGE	53 cm	POIDS NET	32 kg
POIDS BRUT	37 kg	VOLUME	0,15 m³

ACCESSOIRES

120590	PAIRE ÉLÉMENTS D'UNION POUR PLAQUE À SNACKER
120595	GRATTOIR POUR NETTOYAGE PLAQUE À SNACKER
120597	GRATTOIR - KIT LAME DE RECHANGE (10 PIÈCES)

TECNOINOX Srl se réserve le droit d'apporter des modifications à tout moment et sans préavis.
tecnoinox.it

SCHÉMAS D'INSTALLATION

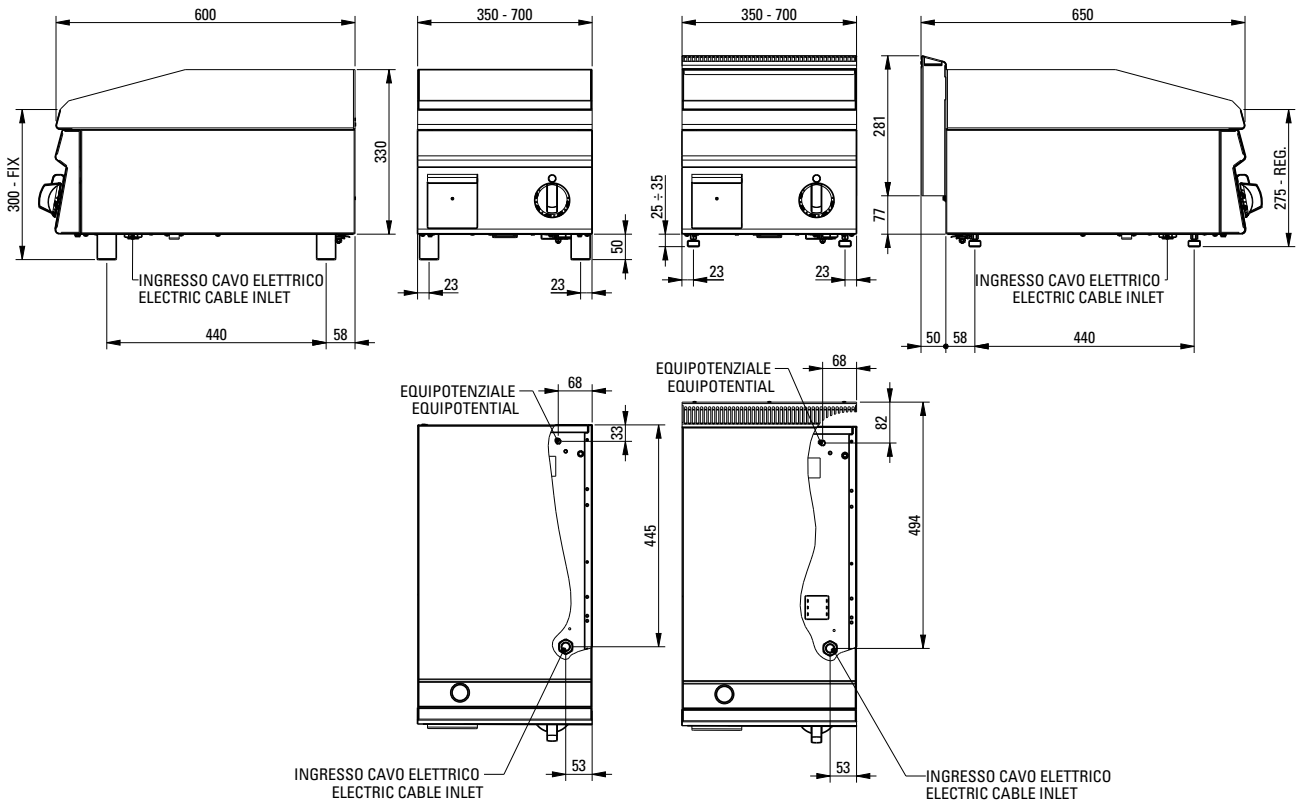

Data stampa | Print date	Codice | Code	Foglio | Sheet	Modelli | Models
16.04.14	5415.679.00	1	FT_E/6/_ - FT_E/_