954344

GOM20DSLB

Tecnocombi XTRA serie D Gas-kombiofen Gastro-version 20 Bleche GN1/1 mit Boiler, elektronischer Steuerung, Programmierbaren Rezepten, Kerntemperaturfühler und Automatischer Spülung - mit Servierwagen für Bleche - Kompatibel mit 16-blech-wagen für Konditoreien (600x400)mm

- Garraum aus 1 mm starkem Edelstahl AISI 304 mit abgerundeten Ecken, um Schmutzablagerungen zu vermeiden. Die Stahloberfläche ist glänzend, um die Hitzebrechung zu verbessern, die Rauheit des Stahls zu verringern, die Auswirkungen der Korrosion von Chemikalien zu vermeiden und Speisereste rutschen zu lassen.
- Wasserdichte Tür aus AISI 304 Edelstahl, mit leistungsstarker und leicht austauschbarer Dichtung, ausgestattet mit 2 Gläsern: außen 4mm dick, innen 6mm dick mit reflektierender Wärmebehandlung für eine bessere Energieeffizienz. Lufttunnel in der Tür für die Sicherheit des Bedieners.
- Rutschfester Anti-Fingerabdruck-Griff mit Öffnung rechts/links.
- Die kapazitive Touch-Bedienelemente und der Push & Scroll-Knopf beschleunigen die Auswahl und Bestätigung..
  Die Bedienblender sind ausgestattet mit:
  - zwei alphanumerische Anzeigen: eine für die Temperaturregelung und eine für die Zeit oder die Temperatur, die von der Kernsonde erfasst wird;
  - Ein 3,5" LCD-TFT-Farbdisplay mit hoher Sichtbarkeit für die beste Anzeige von Rezepten und 8 Garphasen, die Energie sparen und ein hervorragendes Endergebnis erzielen.
- Die Profi-Lüfter sind durch einen Inverter gesteuert, sie arbeiten mit 4 Geschwindigkeitsstufen und stoppen sofort, wenn die Drehung umgekehrt und die Tür geöffnet wird.
- Im Kombi-Zyklus können bis zu 19 Feuchtigkeitsstufen verwaltet werden, die je stufenweise um je 5% von 0 bis 90% gesteigert werden können.
- Die Taste Play leuchtet je nach Programmphase in verschiedenen Farben auf.
- Programmierbare Dampfstöße bis zu 20 Sekunden, um dem Garraum beim Konvektionsmodus Feuchtigkeit zuzuführen.
- Bis zu 300 Garprogramme mit Berücksichtigung sowohl der voreingestellten als auch der vom Koch programmierten Rezepte.

TECNOINOX Srl behält sich das Recht vor, jederzeit und ohne Vorankündigung Änderungen vorzunehmen.
tecnoinox.it

- Cloud-Plattform für eine einfache Verwaltung der Rezepte und Kombidämpfer.

TECNOINOX Srl behält sich das Recht vor, jederzeit und ohne Vorankündigung Änderungen vorzunehmen.
tecnoinox.it

TECHNISCHE DATEN

GESAMTLEISTUNG	47 kW	GAS-LEISTUNG	46 kW
STROMLEISTUNG	1 kW	FREQUENZ	50/60 Hz
SPANNUNG	220-240 ~ V	STROMLEISTUNG MOTORVENTILATOR	1 kW
KAPAZITÄT DER BACKBLECHE	n° 20XGN1/1	MAX. BELADUNG MIT SPEISEN	80 Kg
ABMESSUNGEN GARRAUM	68X45X148 cm	SEITENSCHIENEN	n° 20
BLECHABSTAND	6,5 cm	STÄRKE WÄRMEISOLIERUNG	35 mm
TEMPERATUR DAMPFZYKLUS	50÷120 °C	TEMPERATUR GEMISCHTER ZYKLUS	50÷250 °C
TEMPERATUR UMLUFTZYKLUS	50÷265 °C	TIMER MINUTENZÄHLER	0-540 min
OFENTYP	DIGITAL - BLECH GN1/1	LÜFTERGESCHWINDIGKEIT	4
POSITION WASSERANSCHLUSS	18CM	POSITION WASSERABFLUSS	18CM
DURCHMESSER WASSERANSCHLUSS	3/4"	DURCHMESSER WASSERABFLUSS	1,9685"
FUSSHÖHE	215 mm	FUSSEINSTELLUNG	215/250 mm
IPX-KLASSE	3	BREITE	100 cm
TIEFE	94 cm	HÖHE	186 cm
BREITE DER VERPACKUNG	108 cm	TIEFE DER VERPACKUNG	110 cm
HÖHE DER VERPACKUNG	208 cm	NETTO-GEWICHT	349 kg
BRUTTO-GEWICHT	374 kg	VOLUMEN	2,47 m³

ZUBEHÖR

9032	WANNE AUS EDELSTAHL, GLATT, GN1/1 H=20MM
9033	WANNE AUS EDELSTAHL, GLATT, GN1/1 H=40MM
9034	WANNE AUS EDELSTAHL, GLATT, GN1/1 H=65MM
9055	ROST AUS EDELSTAHL GN1/1
9056	WANNE AUS EDELSTAHL, GELOCHT GN1/1 H=20MM
9057	WANNE AUS EDELSTAHL, GELOCHT GN1/1 H=40MM
9058	WANNE AUS EDELSTAHL, GELOCHT GN1/1 H=65MM
9059	BLECH EMAILLIERT GN1/1 H=20MM
9060	BLECH EMAILLIERT GN1/1 H=40MM
9061	
951912	SEITLICHE HANDBRAUSE AUSSEN
951915	ALKALISCHES REINIGUNGSMITTEL IM 10L-KANISTER FÜR KOMBIDÄMPFER
951917	WÄRMESPEICHERNDES BLECH AUS ALUMINIUM FÜR PIZZA GN1/1
951933	WÄRMESPEICHERNDES BLECH AUS ALUMINIUM MIT TEFLONBESCHITUNG GLATT
951934	WÄRMESPEICHERNDES BLECH AUS ALUMINIUM MIT TEFLONBESCHITUNG GERILLT
951942	WAGEN FÜR 20 BLECHE GN1/1
951947	ENTKALKER FÜR BOILER 10L
951950	KERNTEMPERATURFÜHLER FÜR VAKUUMGAREN
951953	BLECH AUS ALUMINIUM MIT TEFLONBESCHICHTUNG GN1/1
951954	BLECH AUS ALUMINIUM MIT TEFLONBESCHICHTUNG GELOCHT GN1/1
951997	AUSGLEICHSRAMPE WAGEN FÜR KOMBIDÄMPFER 16/20 BLECHE
961942	WAGEN FÜR 16 BLECHE (600X400)MM

TECNOINOX Srl behält sich das Recht vor, jederzeit und ohne Vorankündigung Änderungen vorzunehmen.
tecnoinox.it

INSTALLATIONSSCHEMEN

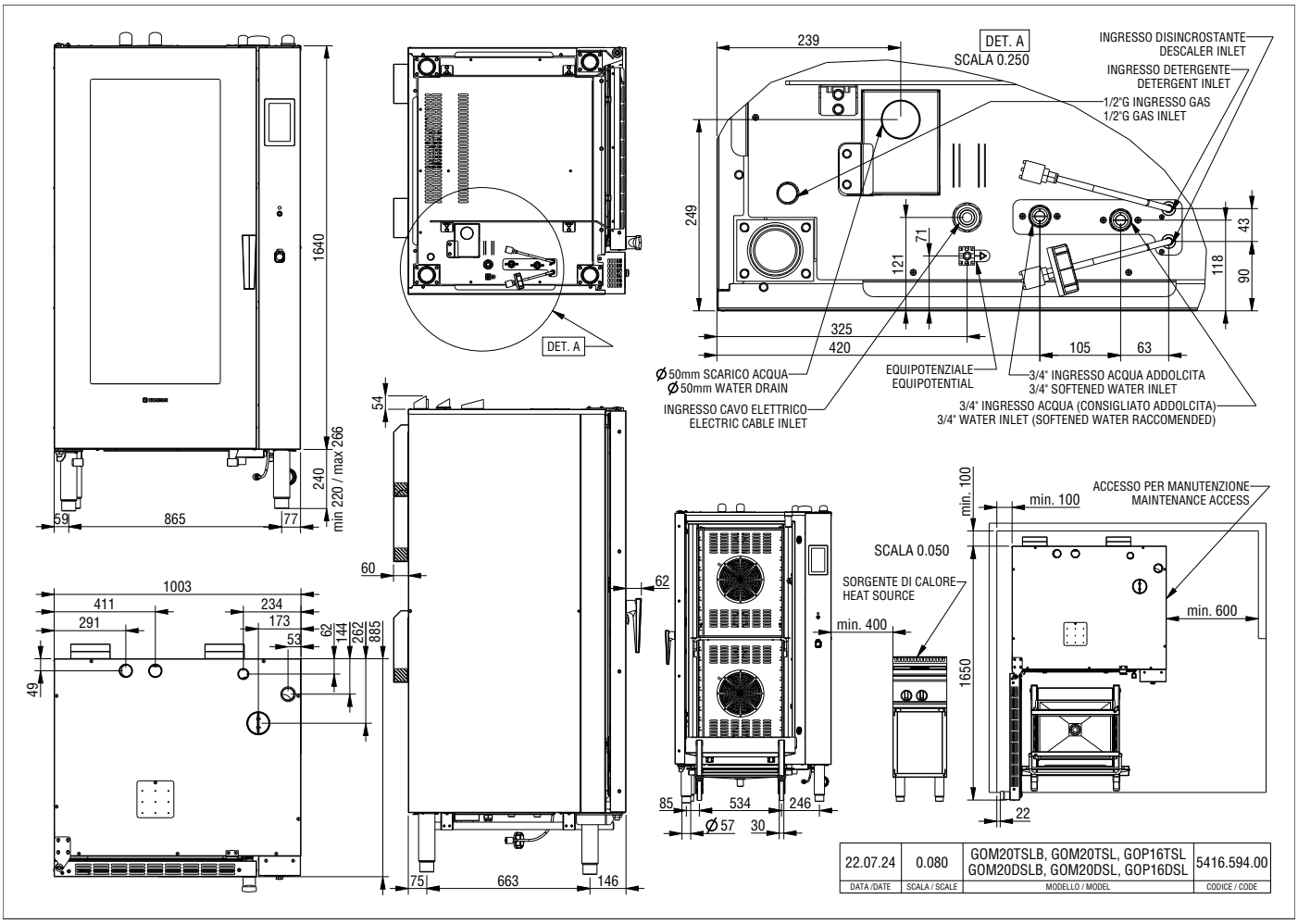

TECNOINOX Srl behält sich das Recht vor, jederzeit und ohne Vorankündigung Änderungen vorzunehmen.
tecnoinox.it