313299

Gas-Herd Super, freistehend mit 3 wasserdichten Brennern, gusseisernen Topfträgern und offenem Unterbau

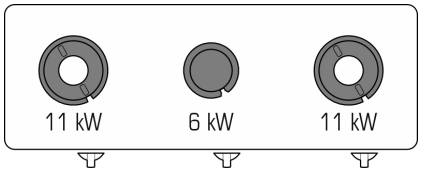

- Gas-Herd freistehend mit 3 Brenner und offenem Unterbau, 120x45 cm.
- Hermetische Brenner mit Gusseisenbasis und einkronigem Messing-Flammenverteilerring mit 6kW und 11 kW.
- Mosaico90 ist eine Serie spezieller Module mit einer Tiefe von lediglich 45 cm, die sich perfekt
  mit der Tecno90-Serie zu kompakten und praktischen Kochinseln kombinieren lassen.
- Arbeitsfläche aus Edelstahl AISI 304 von 20/10 Stärke mit Scotch Brite-Finish, vorgerüstet für Zusammenstellungen ohne externe Verbindungen.
- Vorderseite und Seitenwände aus Edelstahl AISI 304.
- Gedruckte Arbeitsflächen mit abgerundeten Ecken und tiefgezogene Felder als Überlaufschutz, die einwandfreie Hygiene und eine einfache Reinigung garantieren.
- Einschaltung des Hauptbrenners über Zündflamme mit Sicherheits-Thermoelement.
- Ventil-Gashahn.
- Emaillierte gusseiserne Topfträger, die äußerst säure- und alkalibeständig sowie hitzefest sind.
- Nivellierfüße 133/195 mm aus Edelstahl AISI 304.
- Die Gasgeräte sind vom DVGW zertifiziert und wurden strengsten Sicherheitstests unterzogen.
- Die Lieferung der Geräte folgt den Wünschen des Kunden hinsichtlich der installierten Düsen, auch während der Testphase. Die Standardkonfiguration ist G20-Erdgas. Zusätzlich wird ein Satz Düsen G30-30mb mitgeliefert, falls ein Umbau vor Ort notwendig sein sollte.

TECNOINOX Srl behält sich das Recht vor, jederzeit und ohne Vorankündigung Änderungen vorzunehmen.
tecnoinox.it

TECHNISCHE DATEN

GESAMTLEISTUNG	28 kW	GAS-LEISTUNG	28 kW
LEISTUNG DER BRENNER	1X6+ 2X11 n°- kW	LEISTUNG DES KOCHFELDS	26 kW
VERBRAUCH ERDGAS	2,96 m³/h	ABMESSUNGEN DES FACHS	113X34X39,5 cm
ANZAHL DER BRENNER	n° 3	TOPFREGALE	EMAILLIERTES GUSSEISEN RAAF
NUMMER CE GAS-ZERTIFIKAT	CE-0085CR0045	DURCHMESSER GASANSCHLUSS	1/2"G EN10226-1
FUSSHÖHE	133 mm	FUSSEINSTELLUNG	133/195 mm
IPX-KLASSE	4	BREITE	120 cm
TIEFE	45 cm	HÖHE	90 cm
BREITE DER VERPACKUNG	126 cm	TIEFE DER VERPACKUNG	53 cm
HÖHE DER VERPACKUNG	115 cm	NETTO-GEWICHT	68 kg
BRUTTO-GEWICHT	79,5 kg	VOLUMEN	0,76 m³

ZUBEHÖR

319002	TÜR RECHTS/LINKS AUS EDELSTAHL FÜR TECNO74, TECNO90, MOSAICO74, MOSAICO90
319067	10KW LUFTDICHTER FLAMMENSTREUER MIT EINFASSUNG
319068	LUFTDICHTER FLAMMENSTREUER MIT EINFASSUNG (5 - 6 - 7,5 KW)
719007	1 PAAR ABSCHLUSSELEMENTE L=45CM

TECNOINOX Srl behält sich das Recht vor, jederzeit und ohne Vorankündigung Änderungen vorzunehmen.
tecnoinox.it

INSTALLATIONSSCHEMEN

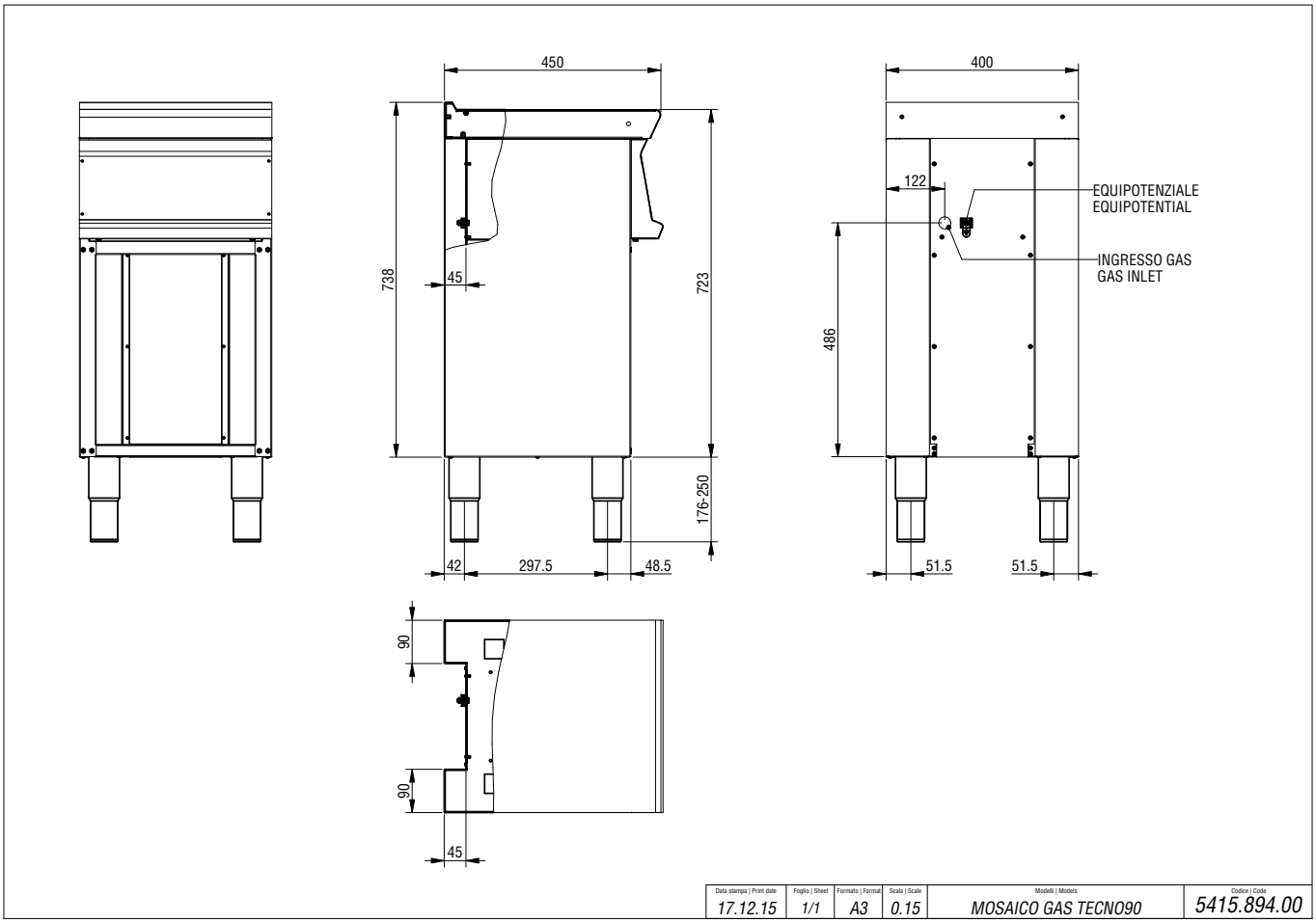

TECNOINOX Srl behält sich das Recht vor, jederzeit und ohne Vorankündigung Änderungen vorzunehmen.
tecnoinox.it