313182

B12MFXGN9

Gas-kippbrattpfann 120l Kippbar, freistehend mit Becken aus Edelstahl AISI 304 und geschlossenem Unterbau - motorisierte Anhebung

- Kippbarer Gas-Kippbrattpfanne 120 l freistehend 120 cm. Motorisierte Anhebung des Beckens.
- Arbeitsfläche aus Edelstahl AISI 304 von 2mm Stärke mit Scotch Brite-Finish und internem Verbindungssystem.
- Vorderseite und Seitenwände aus Edelstahl AISI 304.
- Kippbrattpfanne werden nicht nur zum Schmoren verwendet, sondern auch zur Zubereitung von gedünstetem Fleisch, Saucen, Risotto, Gemüse und anderen in wenig Flüssigkeit gegarten Speisen. Eine Verwendung als Fritteuse ist nicht zulässig.
- Kippbares Becken aus AISI 304 mit Boden von 12 mm und Wänden 2 mm Stärke
- Die Erwärmung erfolgt über einen mehrreihigen Stabbrenner aus Edelstahl.
- Ventil mit Thermosäule 0-PILOTFLAMME-BRENNER
- Temperaturregelung 0-50-300 °C
- Piezozündung
- Sicherheitsthermoelement
- Ein Sicherheitsmikroschalter an der Hebevorrichtung schaltet den Brenner beim Anheben des Beckens aus, während die Zündflamme aktiviert bleibt.
- Federentlasteter Deckel mit integriertem Griff sowie Scharnier aus Edelstahl AISI304.
- Wassereinlass-Steuerung auf der Bedienleiste.
- Wassereinlass an der Rückseite der Arbeitsfläche außerhalb des Beckens.
- Nivellierfüße 133/195 mm aus AISI 304.
- Die Gasgeräte sind vom DVGW CE-zertifiziert und wurden strengsten Sicherheitstests unterzogen.
- Die Lieferung der Geräte folgt den Wünschen des Kunden hinsichtlich der installierten Düsen, auch während der Testphase. Die Standardkonfiguration ist G20-Erdgas. Zusätzlich wird ein Satz Düsen G30-30mb mitgeliefert, falls ein Umbau vor Ort notwendig sein sollte.

TECNOINOX Srl behält sich das Recht vor, jederzeit und ohne Vorankündigung Änderungen vorzunehmen.
tecnoinox.it

TECHNISCHE DATEN

GESAMTLEISTUNG	30 kW	GAS-LEISTUNG	30 kW
TEMPERATURBEREICH	100÷300 °C	KAPAZITÄT WANNE	120LT
VERBRAUCH ERDGAS	3,17 m³/h	ABMESSUNGEN WANNE	109,8X56,4X20 cm
STÄRKE DES WANNENBODENS	12 mm	ENTLEEREN DER WANNE	UMKIPPEN MOTORISIERT
WANNENTYP	AISI 304	NUMMER CE GAS-ZERTIFIKAT	CE-0085CT0178
POSITION WASSERANSCHLUSS	BODEN	DURCHMESSER GASANSCHLUSS	1/2"G EN10226-1
DURCHMESSER WASSERANSCHLUSS	0,472441"	FUSSHÖHE	133 mm
FUSSEINSTELLUNG	133/195 mm	IPX-KLASSE	4
BREITE	120 cm	TIEFE	90 cm
HÖHE	90 cm	BREITE DER VERPACKUNG	130 cm
TIEFE DER VERPACKUNG	105 cm	HÖHE DER VERPACKUNG	115 cm
NETTO-GEWICHT	238 kg	BRUTTO-GEWICHT	276,2 kg
VOLUMEN	1,57 m³		

TECNOINOX Srl behält sich das Recht vor, jederzeit und ohne Vorankündigung Änderungen vorzunehmen.
tecnoinox.it

INSTALLATIONSSCHEMEN

6.2 PIANTA ALLACCIAMENTO B12

LEGENDA:			
G	Attacco gas (ISO 7-1)	G	Attacco gas (ISO 7-1)
B	Allacciamento acqua	B	Allacciamento acqua
		E	Allacciamento elettrico
		Q	Morsetto equipotenziale

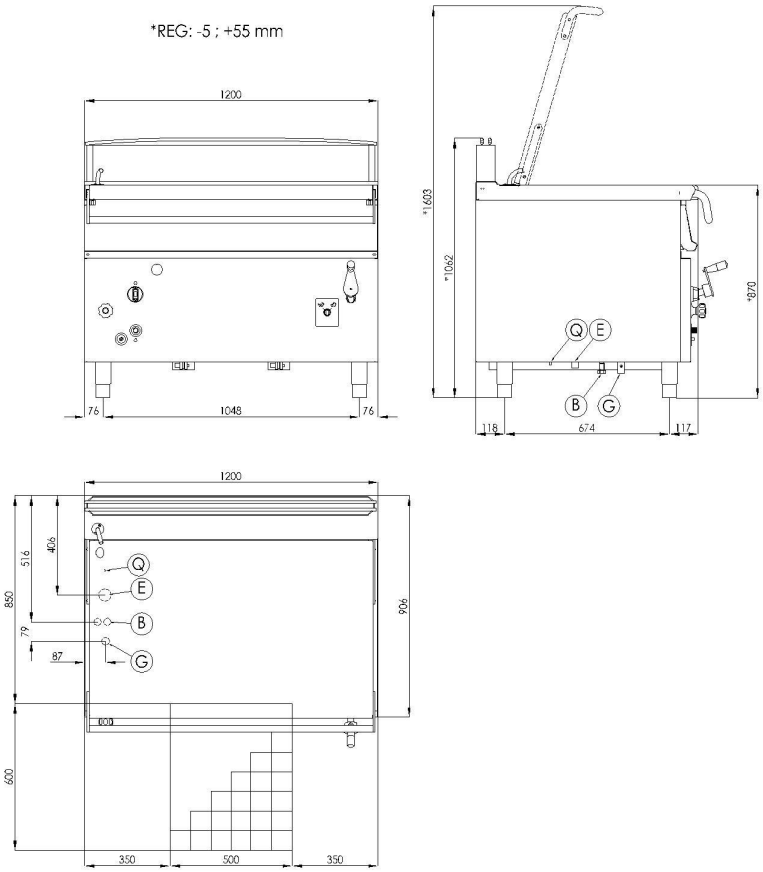

TECNOINOX Srl behält sich das Recht vor, jederzeit und ohne Vorankündigung Änderungen vorzunehmen.
tecnoinox.it

6.2 LAYOUT CONNECTIONS B12

LEGEND:			
G	Gas connection (ISO 7-1)	G	Gas connection (ISO 7-1)
B	Water connection	B	Water connection
		E	Electrical connection
		Q	Equipotential clamp

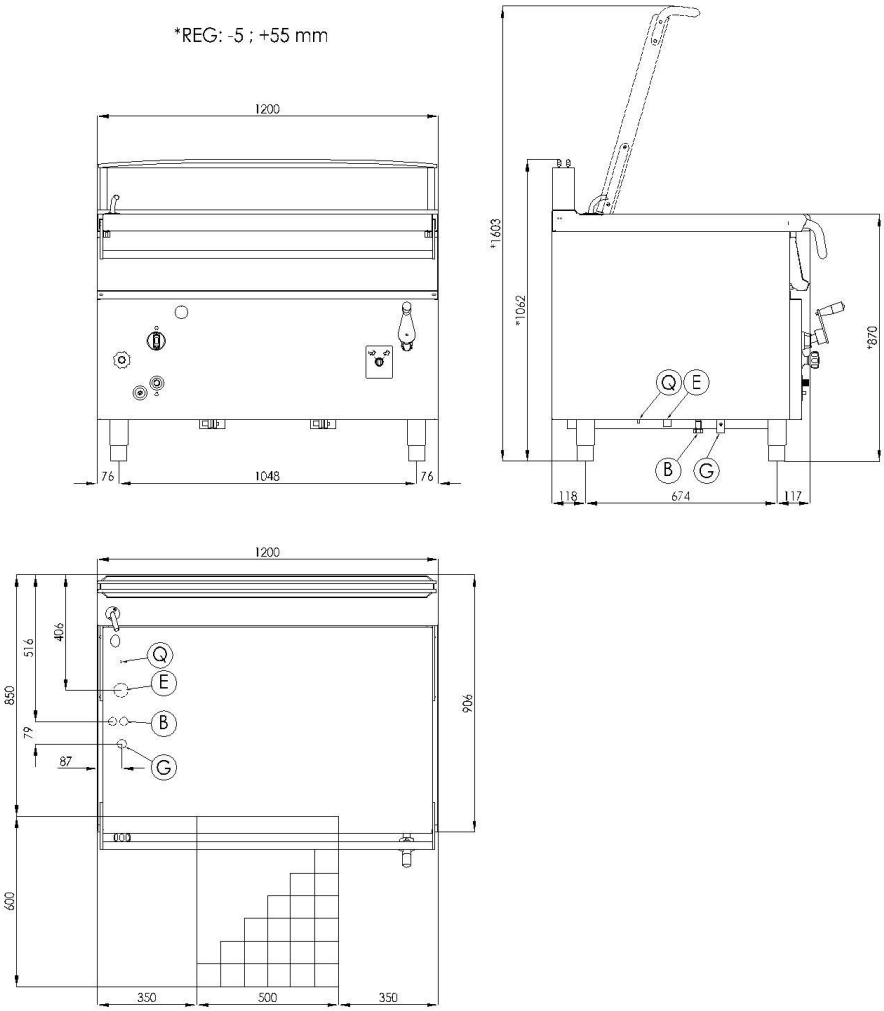

6.2 ANSCHLUSSPLAN B12

LEGENDE:			
G	Gasamschlußstutzen (ISO 7-1)	G	Gasamschlußstutzen (ISO 7-1)
B	Wasseranschluß	B	Wasseranschluß
		E	Elektrischer Anschluß
		Q	Klemme potentialausgleich

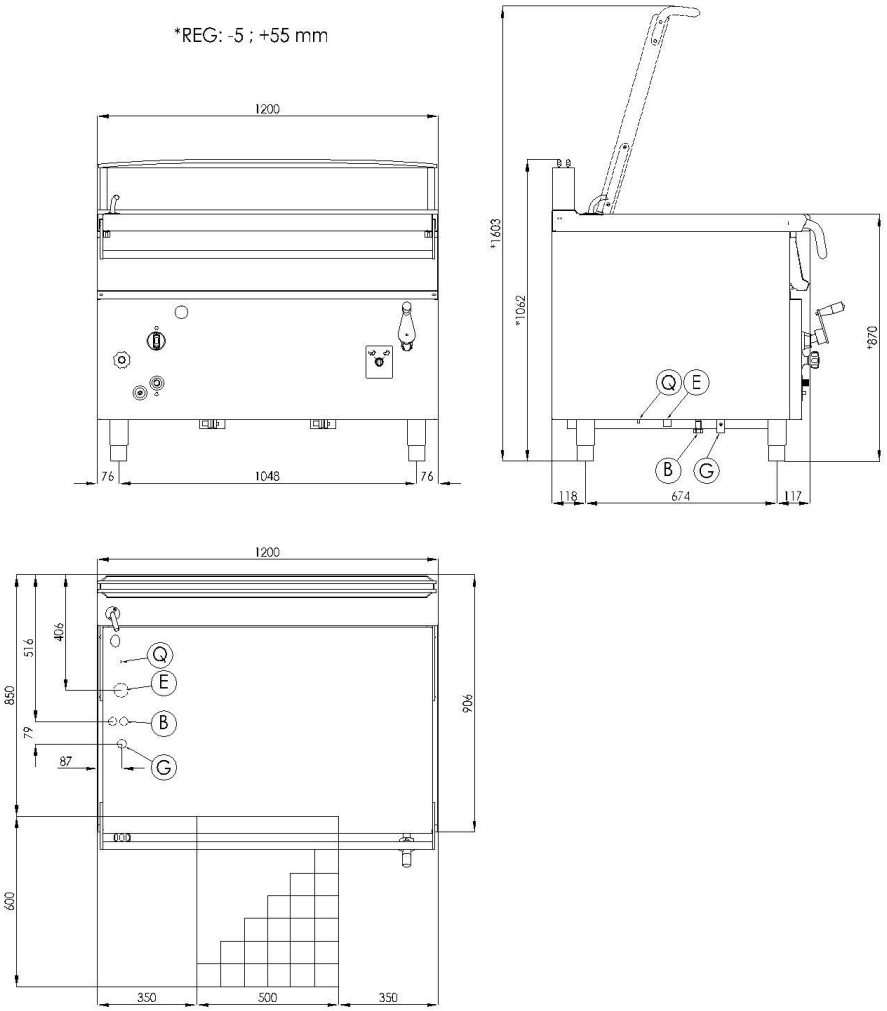

6.2 PLAN POSITIONS DES RACCORDEMENTS B12

LEGENDE:			
G	Entrée gaz (ISO 7-1)	G	Entrée gaz (ISO 7-1)
B	Raccord eau	B	Raccord eau
		E	Raccordement électrique
		Q	Bornier equipotentiel

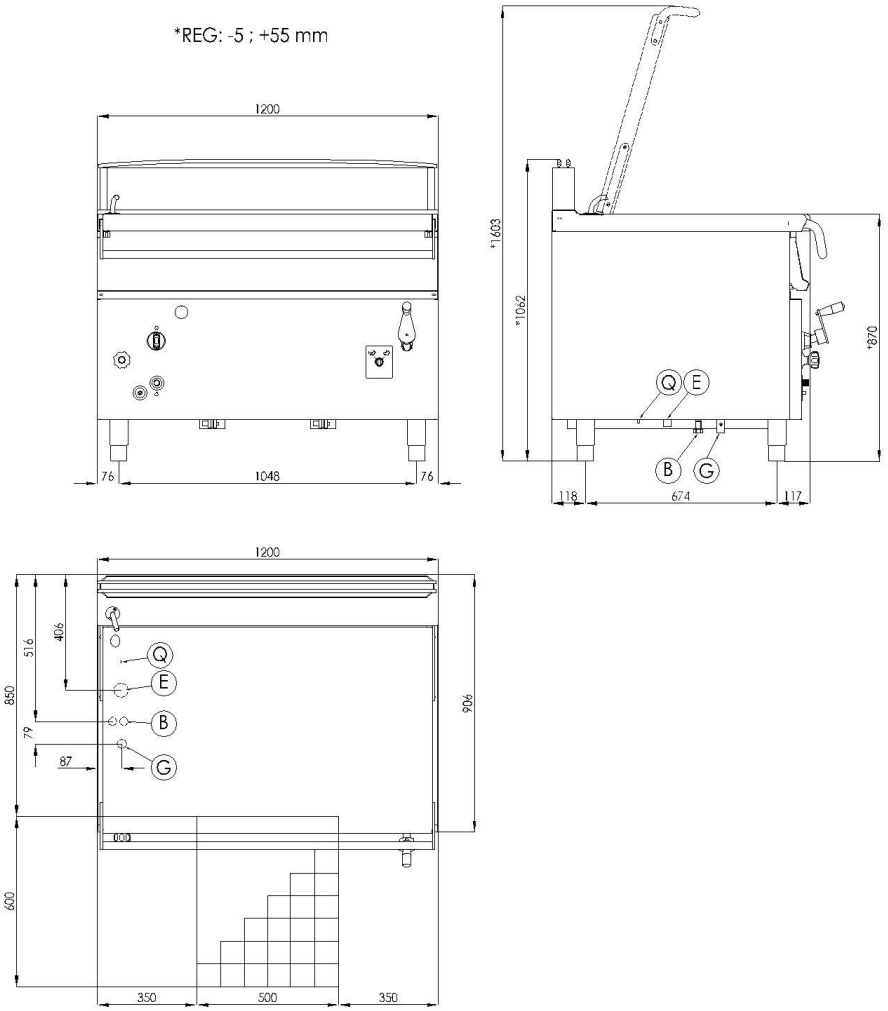

6.3 UBIC ACION DE LAS CONEXIONES B12
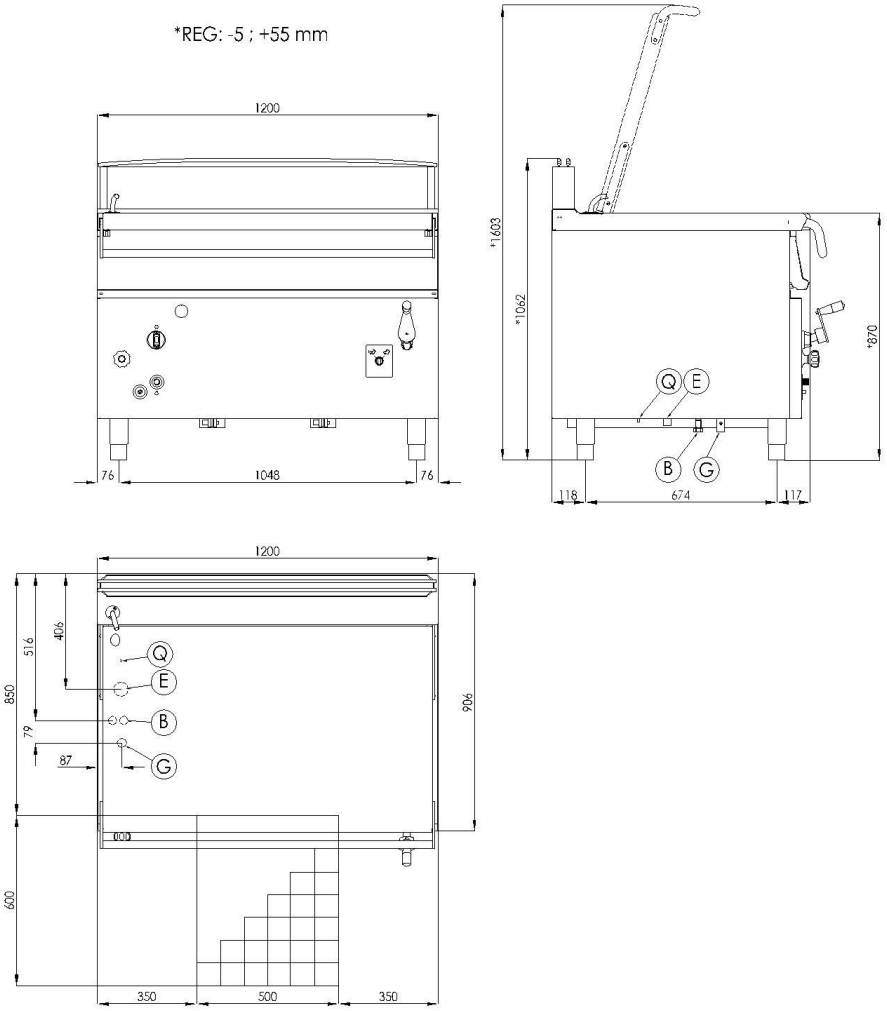
LEYENDA:			
G	Conexiòn gas (ISO 7-1)	G	Conexiòn gas (ISO 7-1)
B	Conexiòn agua	B	Conexiòn agua
		E	Conexiòn elèctrica
		Q	Tornillo equipotencial