136032

DFR70ES0

Einbaugerät-elektro-Fritteuse Super 8l + 8l Doppelbecken mit internen kippbaren Heizelementen - Einschl. Körben und Deckeln

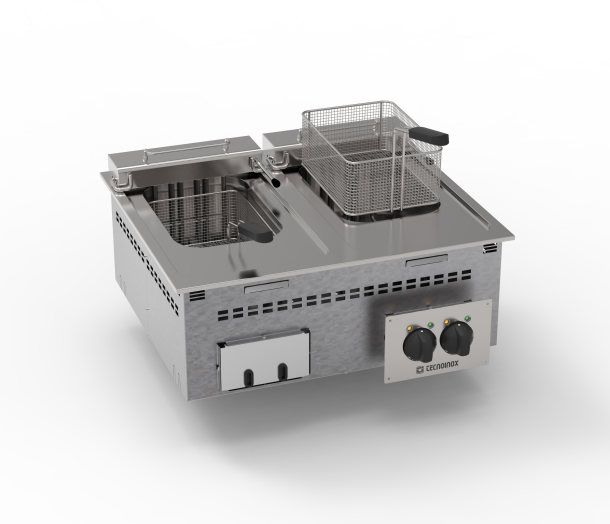

- Einbau-Elektro-Fritteuse mit zwei separaten Becken 8 + 8 l, Abmessungen 70 x 60 x 33 cm.
- Die Einbaugeräte können in Arbeitsflächen aus unterschiedlichsten Materialien eingefügt werden, sofern sie feuerfest sind. Die Module können entweder auf die Arbeitsfläche aufgesetzt oder flächenbündig installiert werden.
- Leistung: 2 x 7,5 kW.
- Das tiefgezogene Frittierbecken aus AISI 304 mit abgerundeten Ecken ist hermetisch mit der tiefgezogenen Arbeitsplatte aus Edelstahl AISI 304 mit Scotch Brite-Finish verschweißt.
- Das abgerundete Innenprofil des tiefgezogenen Beckens garantiert eine einfache Reinigung in Übereinstimmung mit den Hygienestandards.
- Mulde im Vorderbereich zum Auffangen von überlaufendem Öl oder Schaum.
- Die Erwärmung erfolgt über kippbare gepanzerte Heizelemente aus Edelstahl AISI 304, die eine bequeme Reinigung des Beckens ermöglichen.
- Korbhalterung an Schwenkvorrichtung befestigt.
- Ablauf am Beckenboden.
- Korb und Deckel im Lieferumfang enthalten.
- Bedienblende aus Edelstahl.
- Thermostat mit Temperaturbereich von 100°C bis zu einer Höchsttemperatur 190°C unter dem Rauchpunkt von Öl.
- Im Öl liegenden Thermostat-Kapillarrohre garantieren eine bessere Reaktivität bei der Temperaturerfassung, um das Öl auf den gewünschten Wert zu erwärmen, das Erreichen des Rauchpunkts zu vermeiden und die Lebensdauer des Öls zu verlängern.
- Sicherheitsthermostat für eventuell auftretende Fehlfunktionen.
- Die grüne Kontrollleuchte zeigt das Anliegen von Spannung an.
- Die orangefarbene Kontrollleuchte zeigt an, dass die Heizelemente geheizt werden.

TECNOINOX Srl behält sich das Recht vor, jederzeit und ohne Vorankündigung Änderungen vorzunehmen.
tecnoinox.it

TECHNISCHE DATEN

GESAMTLEISTUNG	15 kW	STROMLEISTUNG	15 kW
FREQUENZ	50/60 Hz	SPANNUNG	400 3N ~ V
TEMPERATURBEREICH	100÷190 °C	KAPAZITÄT WANNE	8LT+8LT
ABMESSUNGEN WANNE	22,5X34X22,5 cm	HEIZUNG	HEIZELEMENTE IN DER WANNE
WANNENTYP	AISI 304	WANNEN	n° 2
BREITE	70 cm	TIEFE	60 cm
HÖHE	33 cm	BREITE DER VERPACKUNG	76 cm
TIEFE DER VERPACKUNG	71 cm	HÖHE DER VERPACKUNG	53 cm
NETTO-GEWICHT	23,9 kg	BRUTTO-GEWICHT	31,4 kg
VOLUMEN	0,29 m³		

ZUBEHÖR

120575	ZUSÄTZLICHER KORB FÜR FRITTEUSEN 8L - ABM. CM (21X26,5X10,5H)
120690	ZUSÄTZLICHER KORB (2 STCK.) FÜR FRITTEUSEN 8L - ABM. CM (10.5X26.5X10.5H)

TECNOINOX Srl behält sich das Recht vor, jederzeit und ohne Vorankündigung Änderungen vorzunehmen.
tecnoinox.it

INSTALLATIONSSCHEMEN

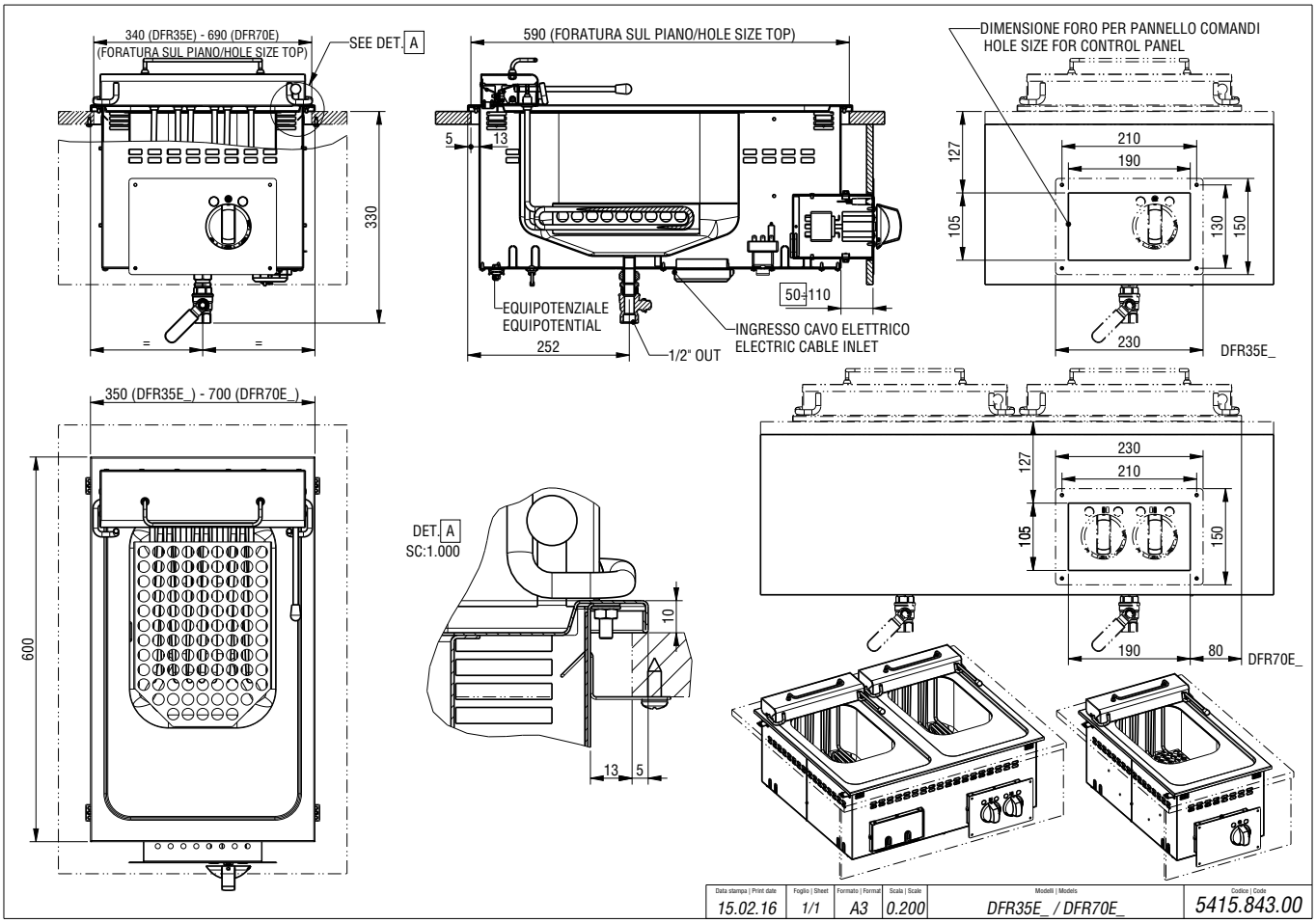

TECNOINOX Srl behält sich das Recht vor, jederzeit und ohne Vorankündigung Änderungen vorzunehmen.
tecnoinox.it

Standard installation

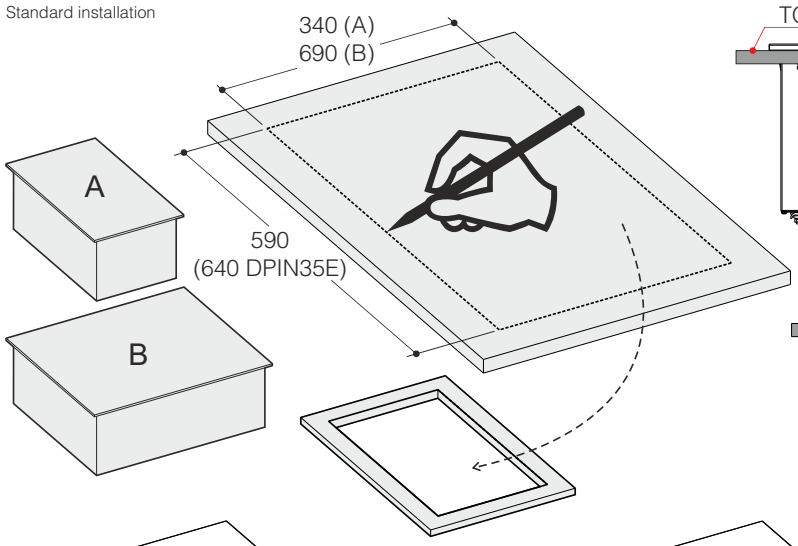

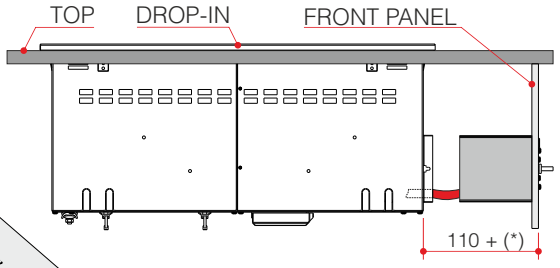

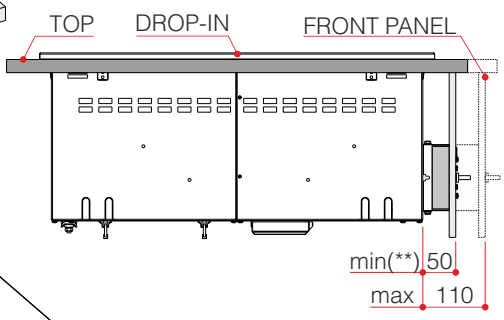

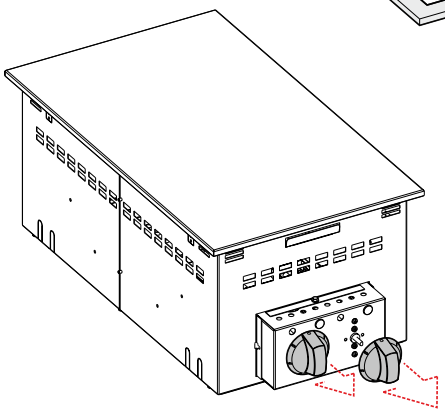

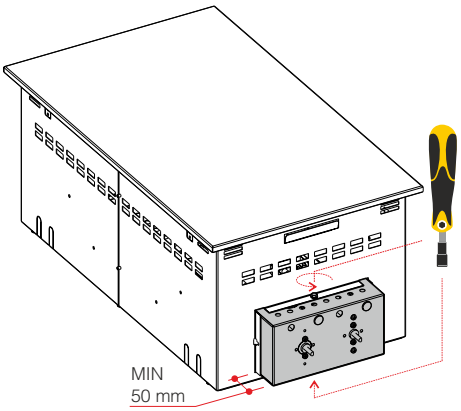

(*)
dipende dal modello
variable from models

(**) 110 mm
per modelli DBM_
for DBM_ models

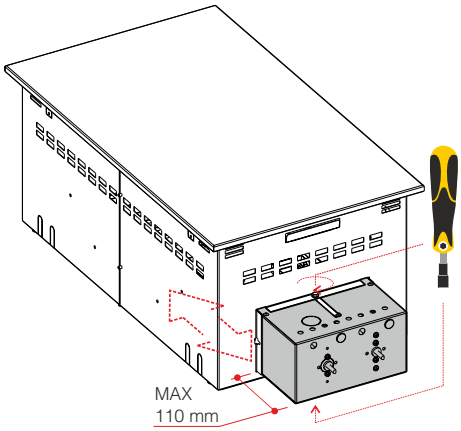

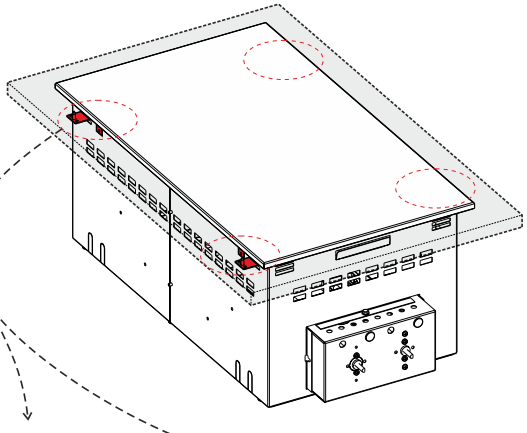

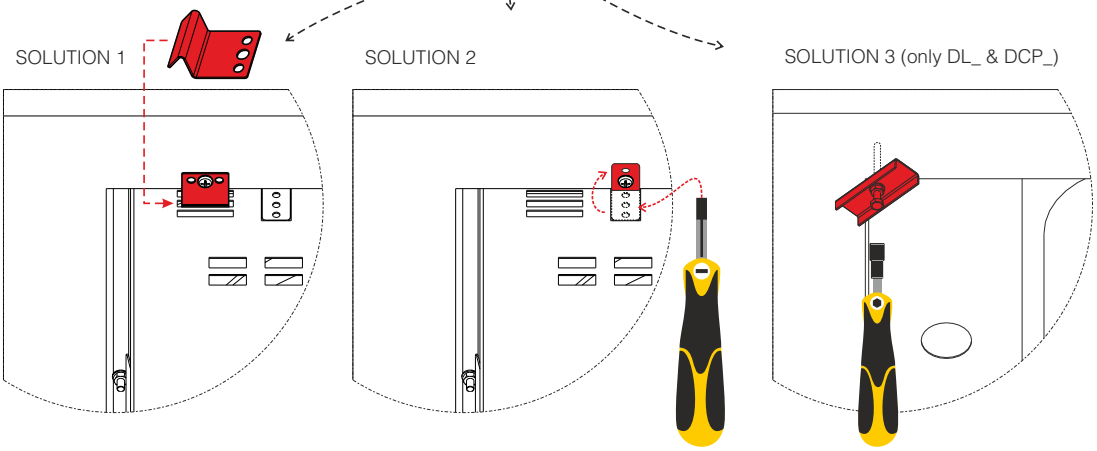

5415.912.00

Fixing Type 1

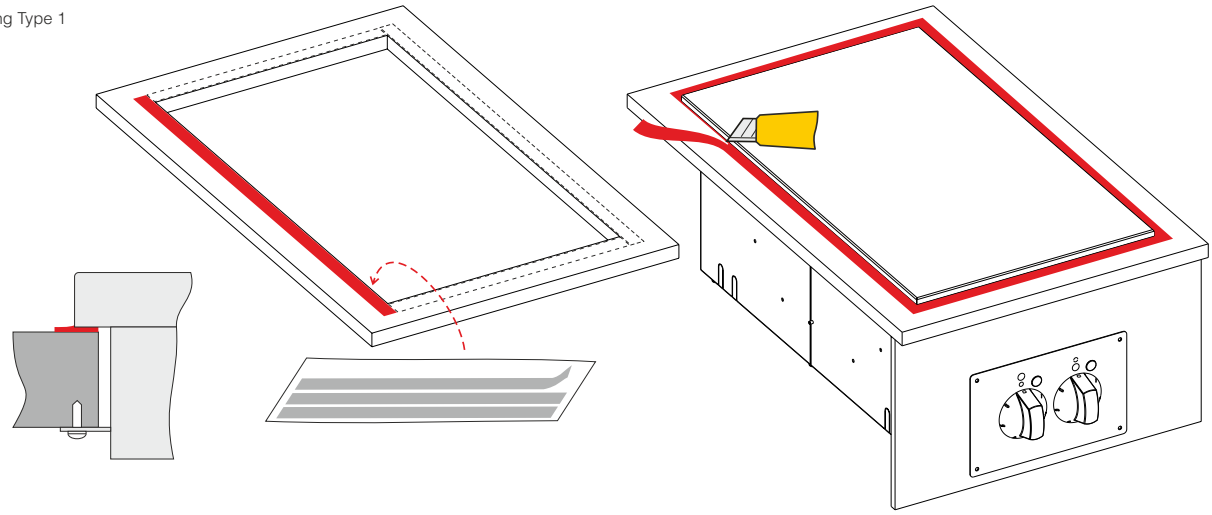

Fixing Type 2 & 3

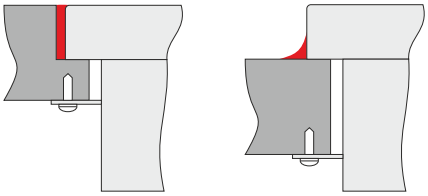

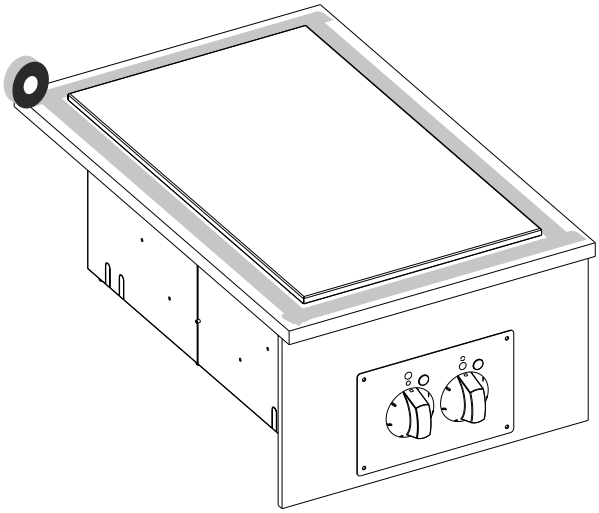

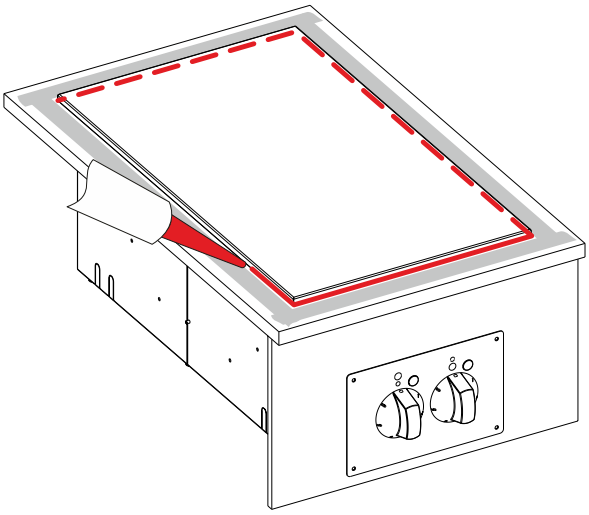

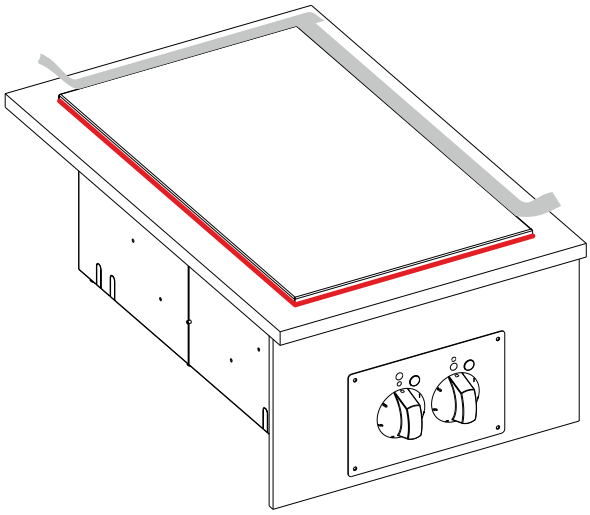

Side installation

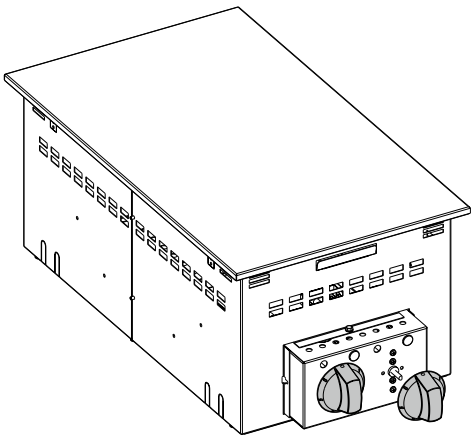

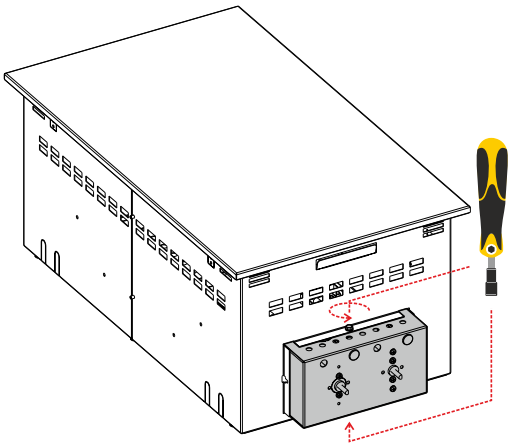

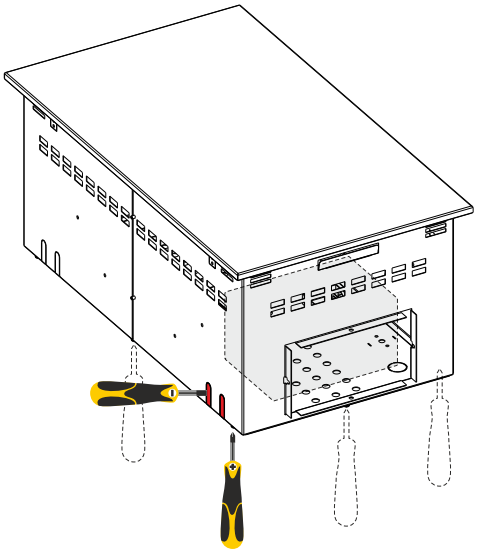

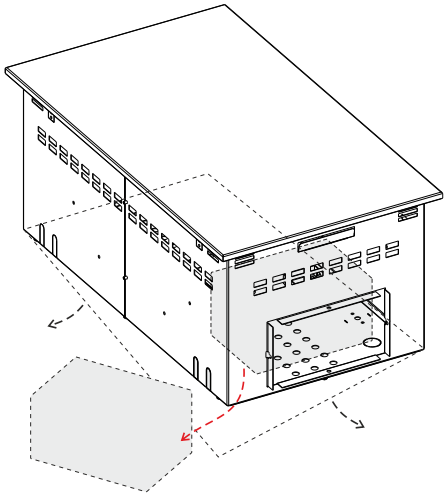

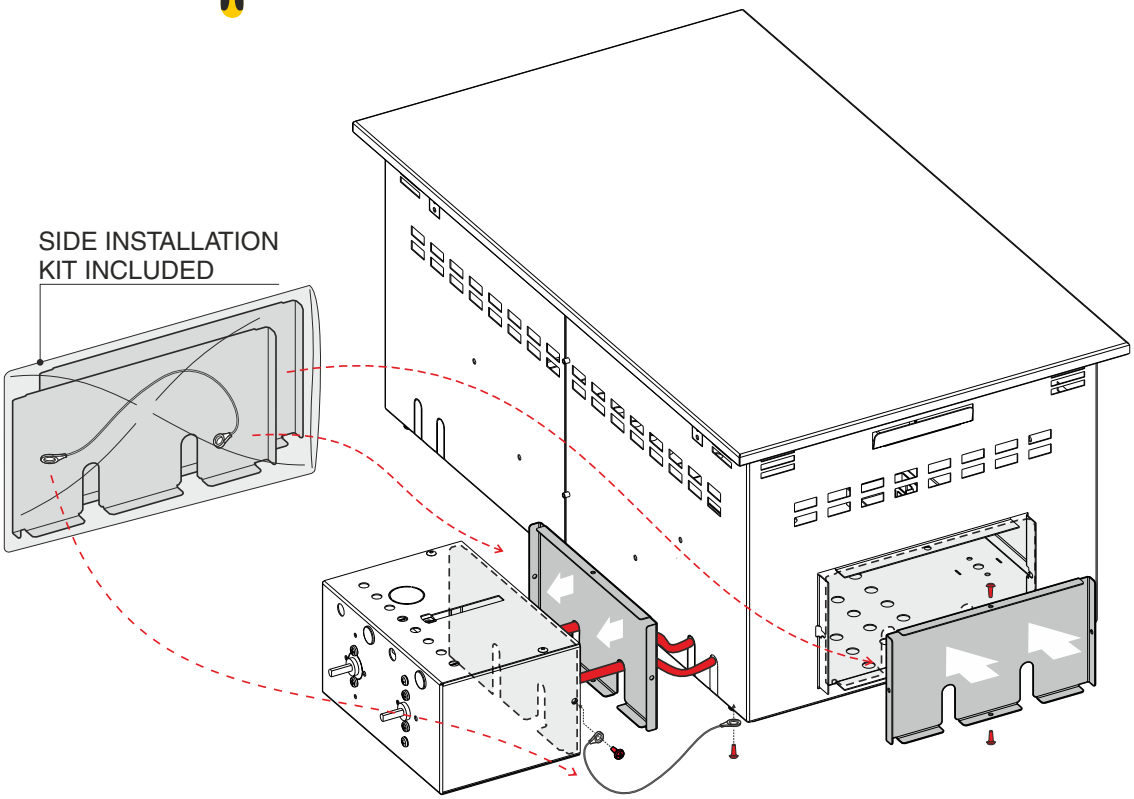

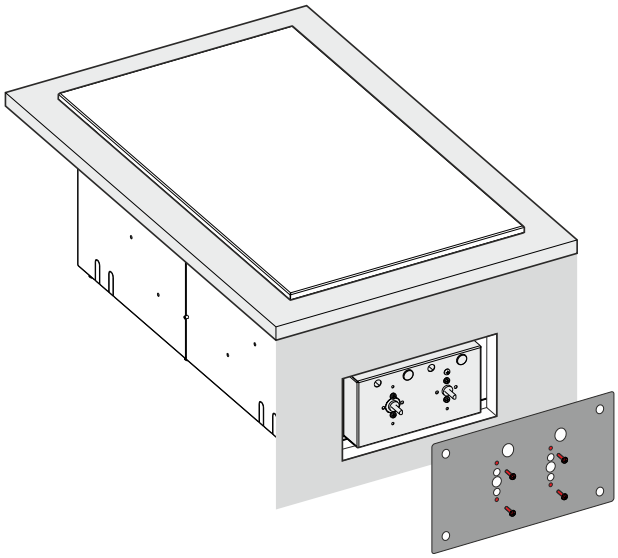

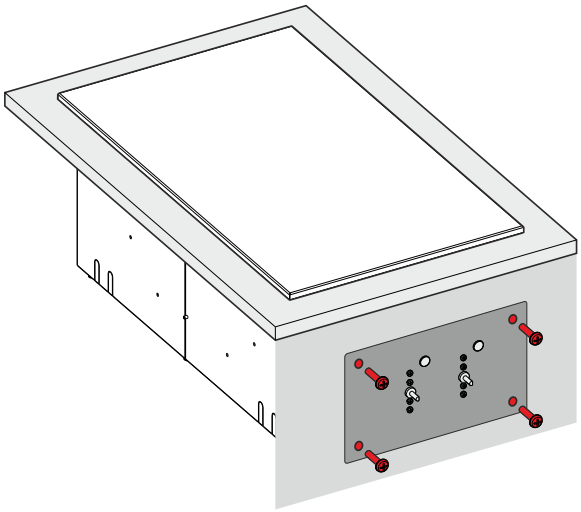

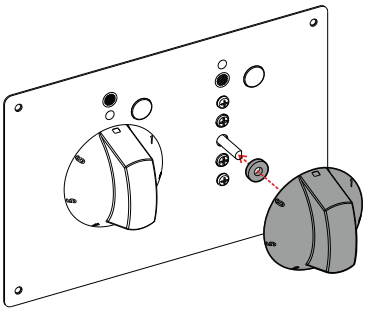

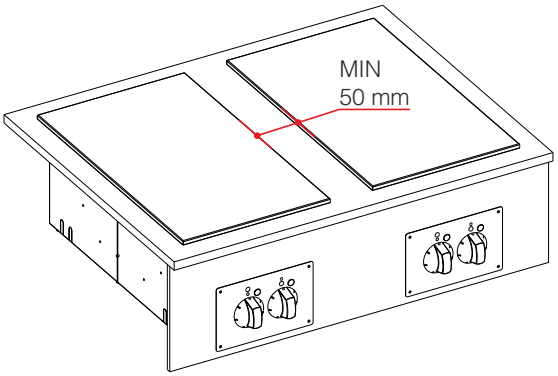
MIN
50 mm

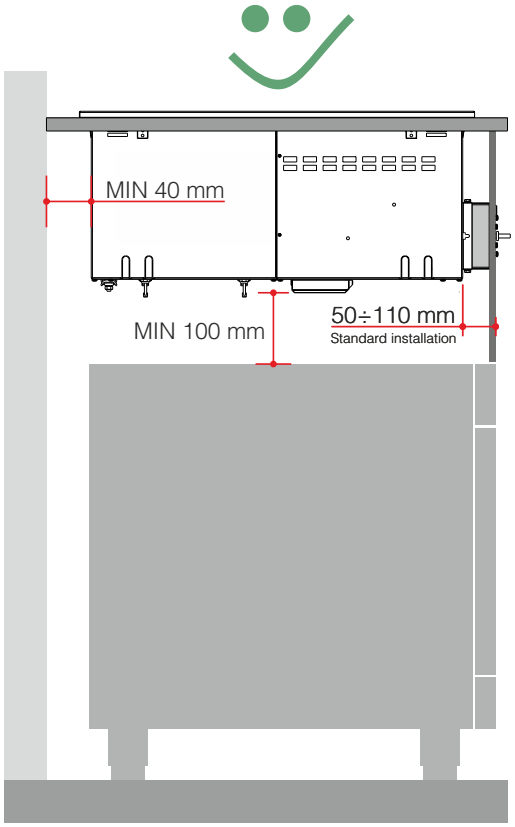
MIN 40 mm
MIN 100 mm
50÷110 mm
Standard installation

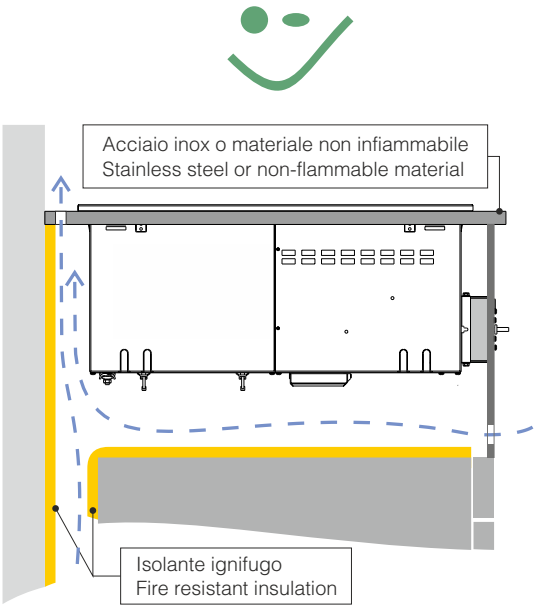
Acciaio inox o materiale non infiammabile
Stainless steel or non-flammable material
Isolante ignifugo
Fire resistant insulation