136009

DFTL35E0

Einbaugerät-elektro-Grillplatte, glatt

- Einbau-Elektro-Grillplatte, Abmessungen 35 x 60 x 26,6 cm, mit glatter Kochfläche aus Stahl.
- Die Einbaugeräte können in Arbeitsflächen aus unterschiedlichsten Materialien eingefügt werden, sofern sie feuerfest sind. Die Module können entweder auf die Arbeitsfläche aufgesetzt oder flächenbündig installiert werden.
- Die horizontale Bratplatte von 12 mm Stärke ist mit der Arbeitsfläche aus AISI 304 verschweißt.
- Leistung: 3,9 kW.
- Bedienblende aus Edelstahl.
- Gerät nur für direktes Garen geeignet.
- Die Erwärmung erfolgt über gepanzerte Heizelemente aus Edelstahl.
- Thermostat mit Temperaturbereich von 70°C bis 310°C.
- Sammelrinne mit Stöpsel für Fett und Flüssigkeiten mit Bodenablauf.
- In die Arbeitsfläche integrierter, fester dreiseitiger Spritzschutz.
- Ausgestattet mit Sicherheitsthermostat, das bei Fehlfunktionen anspricht.

TECNOINOX Srl behält sich das Recht vor, jederzeit und ohne Vorankündigung Änderungen vorzunehmen.
tecnoinox.it

TECHNISCHE DATEN

GESAMTLEISTUNG	3,9 kW	STROMLEISTUNG	3,9 kW
FREQUENZ	50/60 Hz	SPANNUNG	400 3N ~ V
TEMPERATURBEREICH	50÷320 °C	KOCHFLÄCHE	34,6X56,4 cm
PLATTENTYP	GLATT	KOCHZONEN	n° 1
BREITE	35 cm	TIEFE	60 cm
HÖHE	26,6 cm	BREITE DER VERPACKUNG	71 cm
TIEFE DER VERPACKUNG	41 cm	HÖHE DER VERPACKUNG	53 cm
NETTO-GEWICHT	29 kg	BRUTTO-GEWICHT	35 kg
VOLUMEN	0,15 m³		

ZUBEHÖR

120595	REINIGUNGSSCHABER FÜR GRILLPLATTE
120597	REINIGUNGSSCHABER - SET ERSATZKLINGE (10 STÜCKE)

TECNOINOX Srl behält sich das Recht vor, jederzeit und ohne Vorankündigung Änderungen vorzunehmen.
tecnoinox.it

INSTALLATIONSSCHEMEN

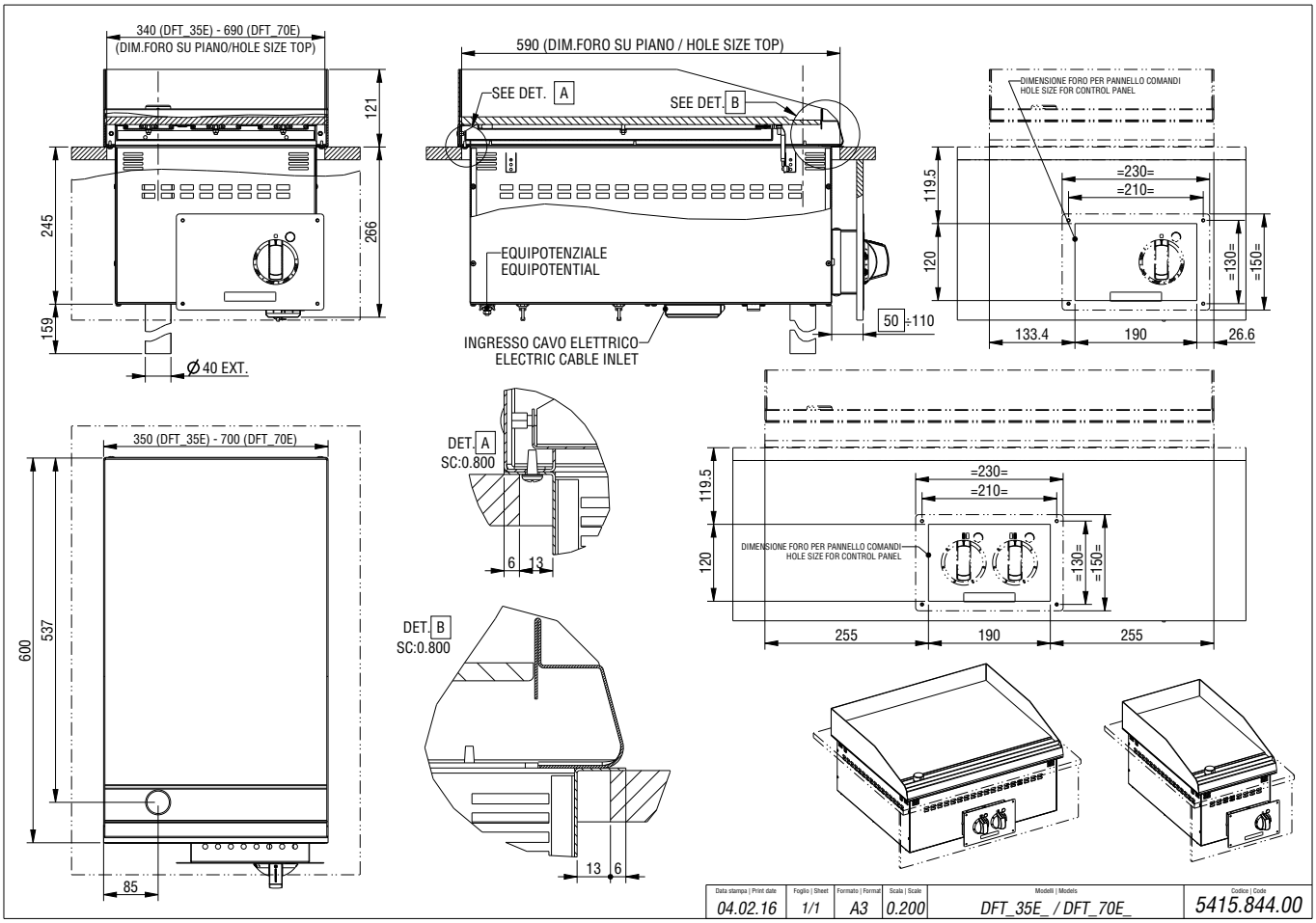

TECNOINOX Srl behält sich das Recht vor, jederzeit und ohne Vorankündigung Änderungen vorzunehmen.
tecnoinox.it