126032

FR35E/0

auftisch-elektro-Fritteuse 8l Einzelbecken mit internen kippbaren Heizelementen - Einschl. Körben und Deckeln

- Auftisch-Elektro-Fritteuse 8 l, 35 cm.
- Vorderseite und Seitenwände aus Edelstahl.
- Anbausystem der Module mit Verbindungselementen an den Außenseiten.
- Das tiefgezogene Frittierbecken aus Edelstahl AISI 304 mit abgerundeten Ecken ist hermetisch mit der tiefgezogenen Arbeitsplatte aus AISI 304 mit Scotch Brite-Finish verschweißt.
- Arbeitsfläche mit Vorderbereich zum Auffangen von überlaufendem Öl oder Schaum.
- Das abgerundete Innenprofil des Beckens garantiert eine einfache Reinigung in Übereinstimmung mit den Hygienestandards.
- Die Erwärmung erfolgt über kippbare gepanzerte Heizelemente aus Edelstahl AISI 304, die eine bequeme Reinigung des Beckens ermöglichen.
- Thermostat mit Einstellbereich 100°C-190°C unter dem Rauchpunkt von Öl.
- Im Öl liegenden Thermostat-Kapillarrohre garantieren eine bessere Reaktivität bei der Temperaturerfassung, um das Öl auf den gewünschten Wert zu erwärmen, das Erreichen des Rauchpunkts zu vermeiden und die Lebensdauer des Öls zu verlängern.
- Sicherheitsthermostat für eventuell auftretende Fehlfunktionen.
- Korbhalterung an Schwenkvorrichtung befestigt.
- Abfluss an der Vorderseite einschließlich mitgeliefertem zusätzlichem Knierohr.
- Für jedes Becken sind ein Deckel und ein Korb im Lieferumfang enthalten.
- Technikfach für einfachere Stromanschlüsse.
- Nivellierfüße 15-25 mm aus gummiertem Kunststoff

TECNOINOX Srl behält sich das Recht vor, jederzeit und ohne Vorankündigung Änderungen vorzunehmen.
tecnoinox.it

TECHNISCHE DATEN

GESAMTLEISTUNG	6 kW	STROMLEISTUNG	6 kW
FREQUENZ	50/60 Hz	SPANNUNG	400 3N ~ V
TEMPERATURBEREICH	100÷190 °C	KAPAZITÄT WANNE	8LT
ABMESSUNGEN WANNE	22,5X34X22,5 cm	HEIZUNG	HEIZELEMENTE IN DER WANNE
WANNENTYP	AISI 304	WANNEN	n° 1
FUSSHÖHE	25 mm	FUSSEINSTELLUNG	25/35 mm
IPX-KLASSE	4	BREITE	35 cm
TIEFE	65 cm	HÖHE	28 cm
BREITE DER VERPACKUNG	71 cm	TIEFE DER VERPACKUNG	41 cm
HÖHE DER VERPACKUNG	53 cm	NETTO-GEWICHT	16 kg
BRUTTO-GEWICHT	21 kg	VOLUMEN	0,15 m³

ZUBEHÖR

120575	ZUSÄTZLICHER KORB FÜR FRITTEUSEN 8L - ABM. CM (21X26,5X10,5H)
120585	VERBINDUNGSSTÜCK TECNO60, TECNO65
120690	ZUSÄTZLICHER KORB (2 STCK.) FÜR FRITTEUSEN 8L - ABM. CM (10.5X26.5X10.5H)

TECNOINOX Srl behält sich das Recht vor, jederzeit und ohne Vorankündigung Änderungen vorzunehmen.
tecnoinox.it

INSTALLATIONSSCHEMEN

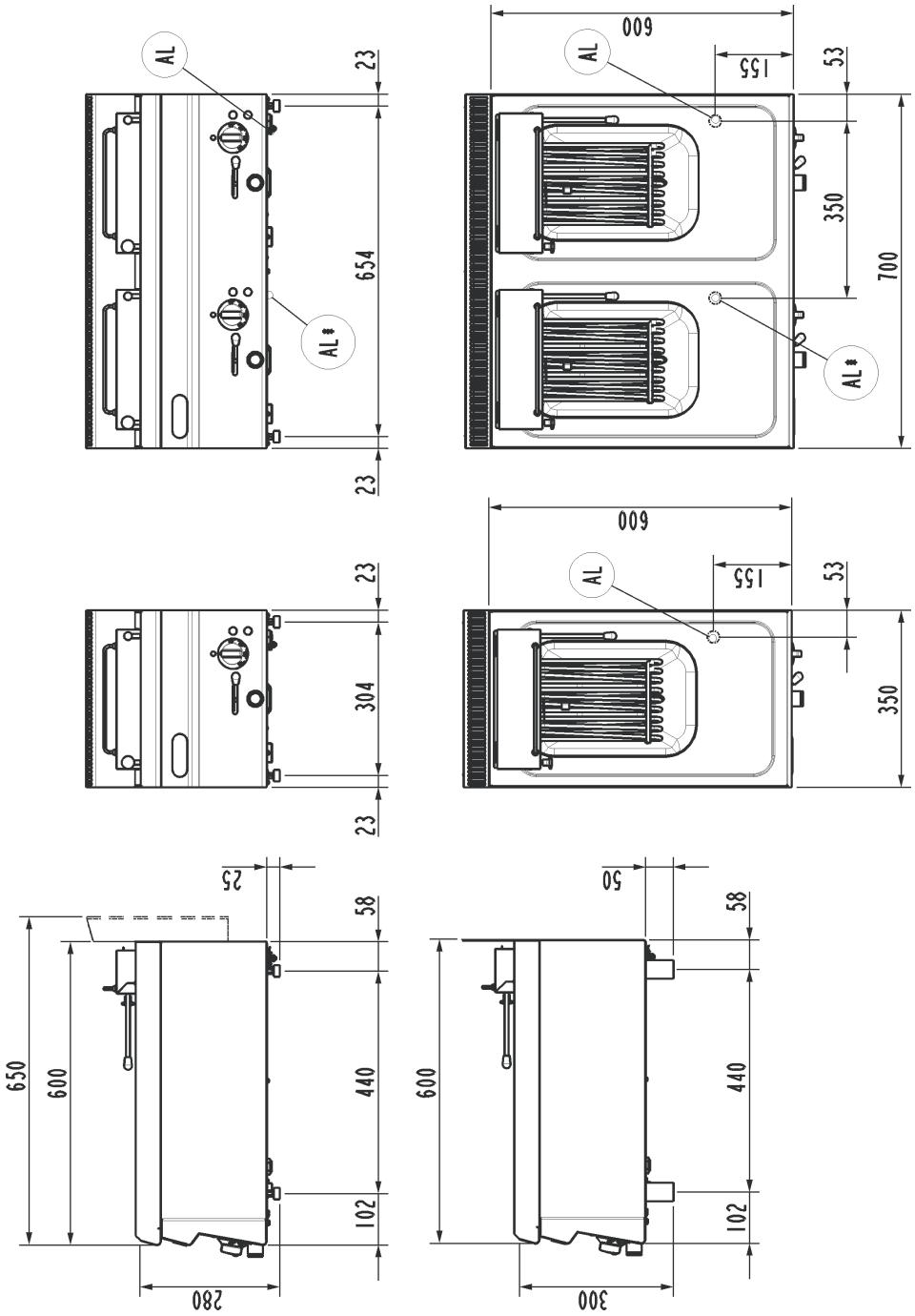

Al = Entrata cavo elettrico | Power supply cable inlet | Netzkabeleingang | Вход электропровода | Entrée cèble électrique | Entrada cable de alimentación.

Al* = Entrata 2° cavo elettrico | 2nd Power supply cable inlet | 2° Netzkabeleingang | 2° Вход электропровода | Entrée 2° câble électrique | Entrada 2° cable de alimentación.

Fig.1 | Abb.1 | рис.1 - 5415.681.00

TECNOINOX Srl behält sich das Recht vor, jederzeit und ohne Vorankündigung Änderungen vorzunehmen.
tecnoinox.it