116049

CP35E/6/0

elektro-Nudelkocher Einzelbecken 23l GN2/3, freistehend mit geschlossenem Unterbau - Körbe nicht inbegriffen

- Elektro-Nudelkocher 23 l GN2/3 freistehend mit geschlossenem Unterbau 35 cm.
- Vorderseite und Seitenwände aus Edelstahl.
- Anbausystem der Module mit Verbindungselementen an den Außenseiten.
- Der Nudelkocher kann auch zum Kochen von Reis, Gemüse, Fleisch und anderen Lebensmitteln verwendet werden.
- Das tiefgezogene Becken mit abgerundeten Ecken ist hermetisch mit der Arbeitsfläche aus AISI 304 mit Scotch Brite-Finish verschweißt
- Becken, Abflussrohr und Fettpfanne aus Edelstahl AISI 316 mit hoher Beständigkeit gegen Salzkorrosion.
- Wassereinlass-Steuerung an der Vorderseite mit Wasserzulauf im Becken.
- Die Erwärmung erfolgt über externe gepanzerte elektrische Heizelemente aus Incoloy-Legierung.
- Regelschalter 0-1-2-3.
- Ein Sicherheitsthermostat schützt das Becken vor einer Einschaltung ohne Wasser bzw. vor exzessiver Verdampfung.
- Überlauf für Stärkeabfluss an der Beckenvorderseite.
- Ablauf am Beckenboden.
- Körbe nicht im Lieferumfang enthalten.
- Nivellierfüße 133/195 aus Edelstahl AISI 304.

TECNOINOX Srl behält sich das Recht vor, jederzeit und ohne Vorankündigung Änderungen vorzunehmen.
tecnoinox.it

TECHNISCHE DATEN

GESAMTLEISTUNG	4,8 kW	STROMLEISTUNG	4,8 kW
FREQUENZ	50/60 Hz	SPANNUNG	380-415 3N~ V
KAPAZITÄT WANNE	23LT	WASSERZUFUHR	WASSERZULAUF IN DER WANNE
ABMESSUNGEN WANNE	30,5X34X29 cm	WANNENTYP	AISI 316
POSITION WASSERANSCHLUSS	BODEN	POSITION WASSERABFLUSS	BODEN
DURCHMESSER WASSERANSCHLUSS	1/2"	DURCHMESSER WASSERABFLUSS	1"
FUSSHÖHE	155 mm	FUSSEINSTELLUNG	155/250 mm
IPX-KLASSE	4	BREITE	35 cm
TIEFE	60 cm	HÖHE	85 cm
BREITE DER VERPACKUNG	40 cm	TIEFE DER VERPACKUNG	72 cm
HÖHE DER VERPACKUNG	117 cm	NETTO-GEWICHT	37,2 kg
BRUTTO-GEWICHT	46,2 kg	VOLUMEN	0,34 m³

ZUBEHÖR

120620	KORB (2 STCK.) FÜR GN1/3 FÜR NUDELKOCHER - ABM. CM (29X16X20H)
120625	KORB (4 STCK.) FÜR GN1/6 FÜR NUDELKOCHER - ABM. CM (14X14X20H)
120635	KORB (1 STCK.) FÜR GN2/3 FÜR NUDELKOCHER - ABM. CM (29X29X20H)
120652	DECKEL GN2/3 FÜR NUDELKOCHER
120660	KORB 1 X GN1/3 + 2 X GN1/6 FÜR NUDELKOCHER - ABM. CM (29X16X20H) | (14X14X20H)
120700	KORB 2 X GN2/6 FÜR NUDELKOCHER - ABM. CM (14.5X29X20H)

TECNOINOX Srl behält sich das Recht vor, jederzeit und ohne Vorankündigung Änderungen vorzunehmen.
tecnoinox.it

INSTALLATIONSSCHEMEN

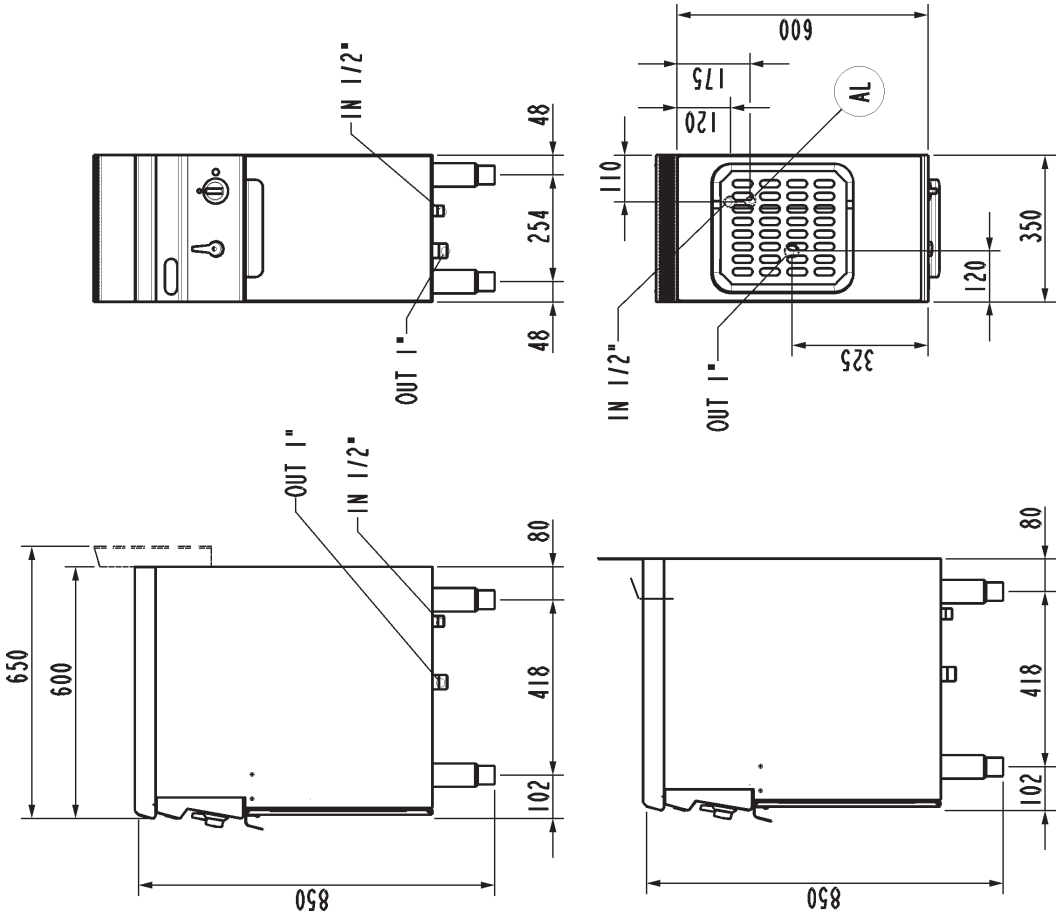

IN	Attacco alimentazione acqua	ø 1/2"
OUT	Attacco scarico vasca	ø 1"
IN	Water inlet connection	ø 1/2"
OUT	Water drain connection	ø 1"
IN	Wasseranschluß	ø 1/2"
OUT	Wasserauslaufanschluß	ø 1"
IN	Entrée eau	ø 1/2"
OUT	Ecculement eau	ø 1"

Al = Entrata cavo elettrico | Power supply cable inlet | Netzkabeleingang | Вход электропровода | Entrée câble électrique | Entrada cable eléctrico.

Fig.1 | Abb.1 | рис.1 - 5415.690.00

TECNOINOX Srl behält sich das Recht vor, jederzeit und ohne Vorankündigung Änderungen vorzunehmen.
tecnoinox.it